Atlas Neo Clear Water Pull Out | 120.0758.155



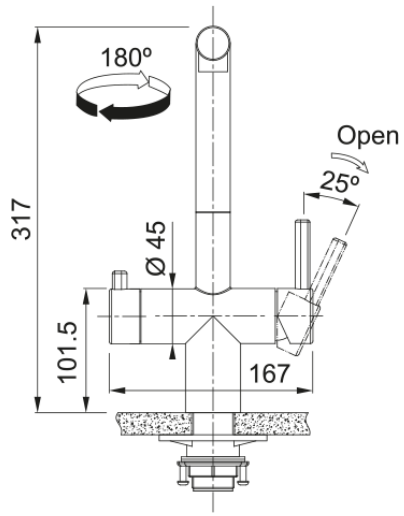

Franke Atlas Neo Clear Water Pull-Out у кольорі нержавіюча сталь — кухонний змішувач 3 в 1 для подачі гарячої, холодної та фільтрованої питної води. Окремий внутрішній канал запобігає змішуванню очищеної води зі звичайною водопровідною водою, тому встановлювати додатковий кран для питної води не потрібно. Змішувач виготовлений із масиву високоякісної нержавіючої сталі AISI 304, стійкої до корозії, вологи та щоденних навантажень. Міцна конструкція забезпечує надійність і тривалий термін експлуатації. Висувний L-подібний вилив полегшує миття продуктів, наповнення великого посуду та догляд за мийкою. Franke Atlas Neo Clear Water — практичний кухонний змішувач із підключенням до фільтра або системи зворотного осмосу.

Інформація про продукт	
Тип виливу	L подібний
Колір	Нержавіюча сталь
Тип матеріалу	Нержавіюча сталь 304
Матеріал витяжного шлангу	Нейлон чорний
Матеріал витяжного виливу	Нержавіюча сталь
Розміри	
Діаметр отвору для змішувача	35 мм
Розмір картриджа	35 мм
Загальна висота	317.0
Монтаж	
Тип фіксації	Гайка
Підключення шланга подачі води	3/8"
Довжина шлангів підключення	600 мм
Специфікації продукту	
Робочий тиск води	3 бар
Версія	Витяжний вилив
Керування змішувачем	Важіль збоку
Кут повороту виливу	180°
Потік фільтрованої води /3 бар	2.6
Потік води /3 бар	6.4
Заощадження енергії	Hi
Ідентифікатори продукту	
Бренд продукту	FRANKE
Сімейство продуктів	Maris

Модельний ряд	Atlas Neo
Особливості	
Еко картридж	Ні
Тип аератора	Ламінарний
Тип системи	З подачею фільтрованої води
Вбудований обмежувач потоку	Так
Версія душу	Одинарний