FSDF 330 NF E, No Frost | 118.0740.202



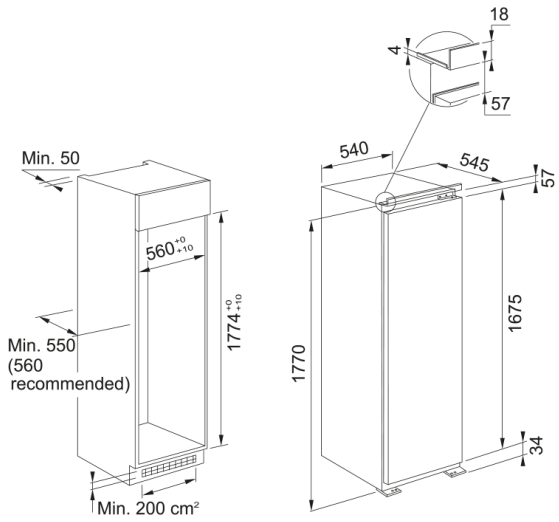

Вбудована морозильна камера Franke FSDF 330 NF E, це окрема морозильна камера для кухні, яка допомагає зберігати заморожені продукти, напівфабрикати, овочі, м’ясо, рибу та домашні заготовки з постійною температурою. Система No Frost запобігає утворенню льоду та спрощує догляд, тому камеру не потрібно регулярно розморожувати вручну. Електронне керування, LED-освітлення, перенавішувані дверцята, продумане розміщення полиць і ящиків забезпечують комфортне щоденне користування. Окрема морозильна камера No Frost підходить для зберігання запасів продуктів, заморожених овочів, м’яса, риби та домашніх заготовок. Модель варто просувати за запитами холодильник Franke FSDF 330 NF E, вбудований холодильник Franke, No Frost, холодильник для кухні, вбудована техніка Franke, морозильна камера No Frost та купити холодильник Franke.

Інформація про продукт	
Тип монтажу	Вбудована
Розміри	
Загальна ширина	540.0
Загальна висота	1771.0
Загальна глибина	545.0
Енергетичні дані	
Напруга	220-240 В
Частота (Гц)	50 Гц
Специфікації продукту	
Тип	Вбудована морозильна камера
Клас енергоефективності	E
Зміна відкривання дверцят	Так
Заморожування (кг/24 год)	22
Ємкість для приготування льоду	Так
Розміщення освітлення	Верхнє
Технологія No Frost	Так, No Frost
Кількість шухляд мороз камери	7
Глибина упаковки	608.0
Висота упаковки	1840.0
Ширина упаковки	580.0
Тип освітлення	LED лампа
Функції	Сигнал відчинених дверцят
Функції	Швидке заморожування

Функції	Зміна темп. мороз. відділення
Функції	Сигнал перебоїв електроенергії
Ідентифікатори продукту	
Бренд продукту	FRANKE
Сімейство продуктів	Maris
Особливості	
Розморожування	Так
Ємність нетто в літрах	209
Корисний об'єм мор. камери (л)	209
Функція швидкого охолодження	Не застосовується
Функція швидкого заморожування	Так
Рівень шуму (дБА)	38
Кліматичний клас	SN,T