вбудований No Frost FCB 320 TNF NE F | 118.0656.683



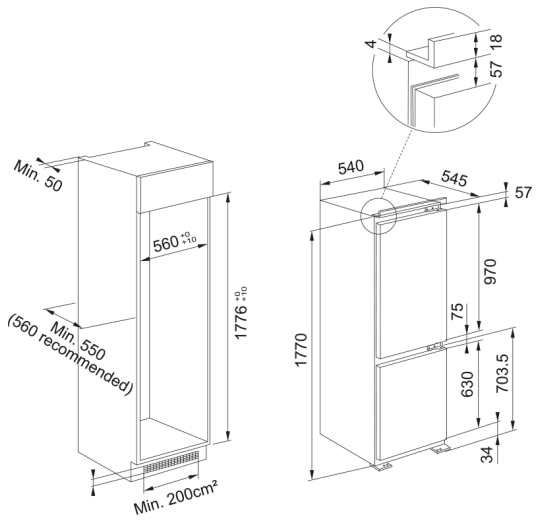

Комбінований холодильник з системою Total No Frost. Холодильне і морозильне відділення не потребують розморожування. Тип кріплення фасаду - ковзаючі кріплення. Стінки холодильника підігріваються для кращого прилягання ущільнювача. Холодильник має електронне управління з функціями швидкого заморожування, сигналізації відкритих дверцят та відсутності електроенергії.

Інформація про продукт	
Тип монтажу	Вбудована
Колір	Білий
Розміри	
Загальна ширина	540.0
Загальна висота	1770.0
Загальна глибина	545.0
Енергетичні дані	
Напруга	230-240 В
Частота (Гц)	50 Гц
Специфікації продукту	
Тип	Вбудований комбі холодильник
Клас енергоефективності	F
Заморожування (кг/24 год)	7
Ширина шафки	58
Функції	Швидке заморожування
Ідентифікатори продукту	
Бренд продукту	FRANKE
Сімейство продуктів	Maris
Особливості	
Розморожування	Автоматична
Ємність нетто в літрах	250
Корисний об'єм мор. камери (л)	68
Корисний об'єм хол. камери (л)	182
Функція швидкого охолодження	Ні
Функція швидкого заморожування	Так
Рівень шуму (дБА)	34

Кліматичний клас	SN,T