вбудований FSDR 330 V NE F | 118.0627.481



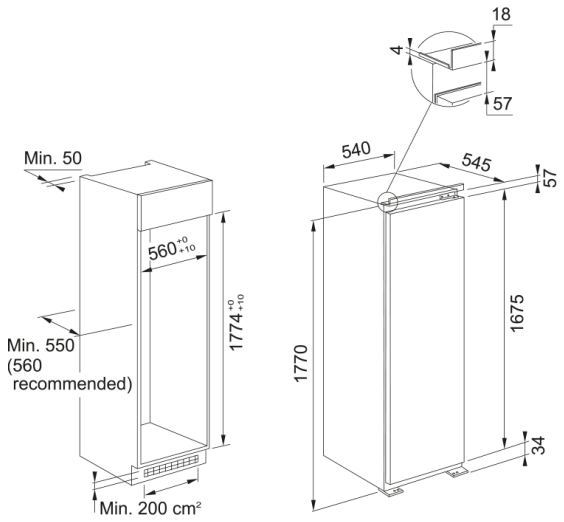

Електронне управління з цифровим дисплеєм - зручне електронне управління дозволяє легко та точно встановлювати температу в діапазоні від 2°C до 7°C. Функція швидкого охолодження - після того, як було завантажено велику кількість свіжих продуктів, рекомендується увімкнути швидке охолодження. Функція автоматично вимкнеться через 6 годин. Режим "Відпустка" - Холодильна камера переводиться в режим мінімального споживання електроенергії. Температура всередині буде встановлена на 12°C. AIR FLOW - Вентилятор поліпшує розподіл температури всередині приладу, забезпечуючи найкращі умови для зберігання продуктів. LED освітлення - Зазвичай холодильник споживає близько 14% електроенергії в домі. Яскраві та енергоощадні LED лампи використовують в десять разів менше енергії в порівнянні з лампами розжарювання. Корисний / загальний об'єм холодильної камери 314/318л. Дверні петлі - правосторонні з можливістю перенавішування, пип кріплення - напрямні, система монтажу дверей - слайдер.

Інформація про продукт	
Тип монтажу	Вбудована
Колір	Білий
Розміри	
Загальна ширина	540.0
Загальна висота	1771.0
Загальна глибина	545.0
Енергетичні дані	
Напруга	230-240 В
Частота (Гц)	50 Гц
Специфікації продукту	
Тип	Вбудована холодильна камера
Клас енергоефективності	F
Ширина шафки	54
Функції	Швидке охолодження
Ідентифікатори продукту	
Бренд продукту	FRANKE
Сімейство продуктів	Mythos
Особливості	
Розморожування	Автоматична
Ємність нетто в літрах	314
Корисний об'єм мор. камери (л)	N/A
Корисний об'єм хол. камери (л)	314

Функція швидкого охолодження	Так
Функція швидкого заморожування	Не застосовується
Рівень шуму (дБА)	35
Кліматичний клас	SN,T