FDW 614 E5P E, 5 програм | 117.0694.396



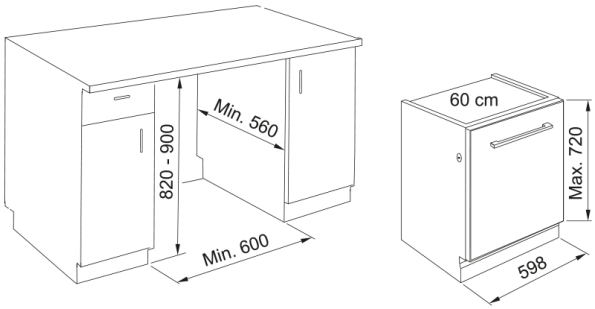

Посудомийна машина Franke FDW 614 E5P E, це повнорозмірна вбудована посудомийна машина 60 см для повного вбудовування в кухонні меблі, яка допомагає швидко та економно мити посуд після щоденних прийомів їжі або великої сімейної вечері. Модель має 5 програм миття, зручне електронне керування, режими для інтенсивного миття, економного циклу, швидкої програми, попереднього ополіскування та делікатного посуду, тому легко підібрати оптимальний цикл для тарілок, каструль, склянок і столових приборів. 14 комплектів посуду, автоматичним відкриванням дверцят для кращого сушіння, третім кошиком для столових приборів, променем на підлозі та системою захисту від протікання Aquastop роблять цю посудомийку практичним рішенням для сучасної кухні. Модель добре підходить для пошукових запитів посудомийна машина Franke FDW 614 E5P E, вбудована посудомийна машина, повновбудована посудомийка, посудомийна машина 60 см, посудомийка з 5 програмами, посудомийна машина для кухні та купити посудомийну машину Franke.

Інформація про продукт	
Тип монтажу	Вбудована інтегрована
Колір	Сірий
Розміри	
Загальна ширина	598.0
Загальна висота	820.0
Загальна глибина	555.0
Енергетичні дані	
Напруга	220-230 В
Частота (Гц)	50 Гц
Споживання води: літрів/цикл	12
Специфікації продукту	
Клас енергоефективності	E
Регульовані ніжки	Так - все спереду
Авто. Змішаний посуд	Ні
Відкладений старт/кінець	Не застосовується
Програми	Еко
Програми	Змішаний посуд
Програми	Інтенсивна
Програми	Швидке миття і сушіння
Програми	Швидка28'
Система сушіння	Статична

Індикатор закінчення циклу	Акустичний
Споживання енергії (кВт·год)	0,934
Фільтр	Металевий
Світло на підлозі	Ні
Зоноване миття	Ні
Кількість кошиків для посуду	2.0
Глибина упаковки	675.0
Висота упаковки	910.0
Ширина упаковки	625.0
Індикатор ополіскувача	Електронний
Індикатор наявності солі	Електронний
Наявність короткої програми	Так
Використання таблеток 3в1	Ні
Комерційні розміри	60
Модель	FDW 614 E5P E
Ідентифікатори продукту	
Сімейство продуктів	Smart
Особливості	
Кількість комплектів посуду	14
Кількість програм	5
Автоматичне відкр. дверцят	Ні
Рівень шуму (дБА)	46
Верхній 3-й кошик для приборів	Ні
Тип захисту	Перелив