Smart Linear FSL 86 H BK | 116.0609.447



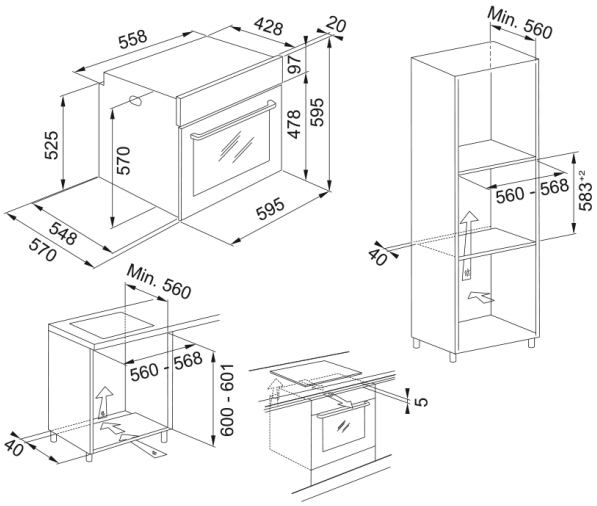

Духова шафа Franke Smart Linear FSL 86 H BK чорне скло, це вбудована електрична духовка 60 см для сучасної кухні з великим об’ємом камери, конвекцією, грилем, традиційним нагрівом і зручними режимами для щоденного приготування. Модель із лінійки Smart Linear підходить для запікання м’яса, риби, овочів, випічки, піци, хліба та страв на кількох рівнях, тому її варто обирати як універсальну вбудовану духову шафу Franke для дому. Парове очищення Steam Cleaning допомагає розм’якшити забруднення після приготування, а конвекція забезпечує рівномірний розподіл тепла всередині камери. Духовка має сучасний дизайн чорне скло, зручне керування, таймер, внутрішнє освітлення, охолодження дверцят і формат для стандартного вбудовування в кухонну колону або під стільницю. Smart Linear має стриманий чорний фасад, 8 режимів і парове очищення для простого догляду. Оптимальні пошукові фрази для цієї позиції: духова шафа Franke Smart Linear FSL 86 H BK, вбудована духовка Franke, електрична духова шафа 60 см, духовка з конвекцією, духовка з грилем, духова шафа з паровим очищенням, духовка Steam Cleaning.

Інформація про продукт	
Тип духовки	Електрична
Тип	Вбудована
Колір	Чорний
Розміри	
Загальна ширина	595.0
Загальна глибина	570.0
Загальна висота	595.0
Енергетичні дані	
Номінальна потужність	2600.0
Напруга	230-240 В
Частота (Гц)	50-60 Гц
Специфікації продукту	
Очищення	Очищення парою
Пара	Ні
Клас енергоефективності	A
Рожен	Ні
Функції авто	Не застосовується
Колір ручок	Срібний
Кількість стекол дверцят	2.0
Колір ручки	Нержавіюча сталь
Ручні функції	Нижній підігрів

Ручні функції	Хліб
Ручні функції	Випікання з конвекцією
Ручні функції	Верхній і нижній нагрів
Ручні функції	Розморожування
Ручні функції	Примусова конвекція
Ручні функції	Гриль
Ручні функції	Чищення парою
Ручні функції	Турбогриль
Кількість функцій	8.0
Глибина упаковки	650.0
Висота упаковки	670.0
Ширина упаковки	640.0
Довжина шнура живлення	1000.0
Тип ручок	Поворотні що не ховаються
Дисплей	Так
Тип скла дверцят	Підвішені
Матеріал панелі	Скло
Ідентифікатори продукту	
Бренд продукту	FRANKE
Сімейство продуктів	Smart
Модельний ряд	Linear
Особливості	
Корисний об'єм, л	71.0
Тип інтерфейсу користувача	Електромеханічне
Колір дисплею	Червоний
Кількість ручок	2.0
Таймер	Може вмикати і вимикати
Тип таймеру	Електронний
Тип закривання дверцят	Стандартний
Телескопічні напрямні	Додатково
Вентильовані стекла дверцят	Ні