Smart FSM 97 P XS | 116.0606.096



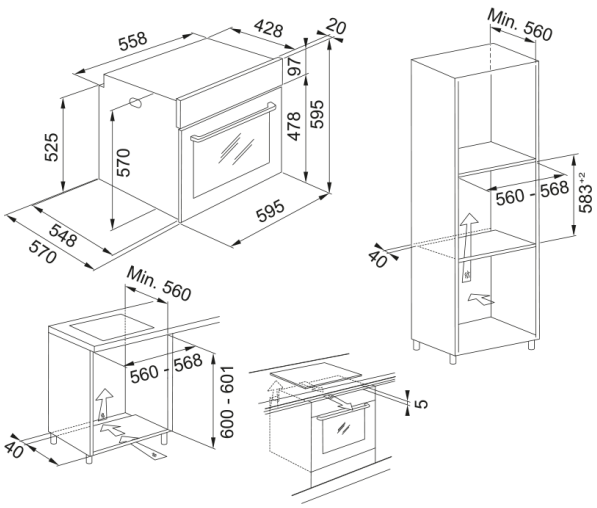

Духова шафа Franke Smart FSM 97 P XS нержавіюча сталь і чорне скло, це вбудована електрична духовка 60 см для сучасної кухні з великим об’ємом камери, конвекцією, грилем, традиційним нагрівом і зручними режимами для щоденного приготування. Модель із лінійки Smart підходить для запікання м’яса, риби, овочів, випічки, піци, хліба та страв на кількох рівнях, тому її варто обирати як універсальну вбудовану духову шафу Franke для дому. Піролітичне очищення спалює залишки жиру та забруднення при високій температурі, тому догляд за духовкою стає простішим і не потребує складного ручного миття. Духовка має сучасний дизайн нержавіюча сталь і чорне скло, зручне керування, таймер, внутрішнє освітлення, охолодження дверцят і формат для стандартного вбудовування в кухонну колону або під стільницю. Піроліз, 11 режимів і електронне керування роблять модель сильним вибором у сегменті доступних піролітичних духовок Franke. Оптимальні пошукові фрази для цієї позиції: духова шафа Franke Smart FSM 97 P XS, вбудована духовка Franke, електрична духова шафа 60 см, духовка з конвекцією, духовка з грилем, піролітична духовка Franke, духова шафа з піролізом.

Інформація про продукт	
Тип духовки	Електрична
Тип	Вбудована
Колір	Нерж. сталь
Розміри	
Загальна ширина	595.0
Загальна глибина	570.0
Загальна висота	595.0
Енергетичні дані	
Номінальна потужність	3300.0
Напруга	230-240 В
Частота (Гц)	50-60 Гц
Специфікації продукту	
Очищення	Піролітичне
Пара	Ні
Клас енергоефективності	A+
Рожен	Ні
Функції авто	Хліб
Функції авто	Десерт
Колір ручок	Нержавіюча сталь
Рамка навколо дверцят	Нижня смуга
Кількість стекол дверцят	3.0

Колір ручки	Нержавіюча сталь
Ручні функції	Верхній і нижній нагрів
Ручні функції	Примусова конвекція ЕКО
Ручні функції	Гаряче повітря
Ручні функції	Гриль
Ручні функції	Приготування об'ємних страв
Ручні функції	Pizza Baking
Ручні функції	Піролітичне очищення
Ручні функції	Підростання тіста
Ручні функції	Турбо гриль
Кількість функцій	11.0
Глибина упаковки	650.0
Висота упаковки	670.0
Ширина упаковки	640.0
Рамка панелі керування	2 стрічки
Довжина шнура живлення	1000.0
Тип ручок	Поворотні що не ховаються
Дисплей	Так
Тип скла дверцят	Підвішені
Матеріал панелі	Скло
Сенсорний дисплей	Так
Ідентифікатори продукту	
Бренд продукту	FRANKE
Сімейство продуктів	Smart
Модельний ряд	Smart
Особливості	
Корисний об'єм, л	71.0
Тип інтерфейсу користувача	Електронний
Колір дисплею	Білий
Кількість ручок	2.0
Таймер	Може вмикати і вимикати
Тип таймеру	Електронний
Тип закривання дверцят	Плавне закривання
Телескопічні напрямні	Один набір в комплекті
Вентильовані стекла дверцят	Так