Pescara Semi Pro | 115.0741.700



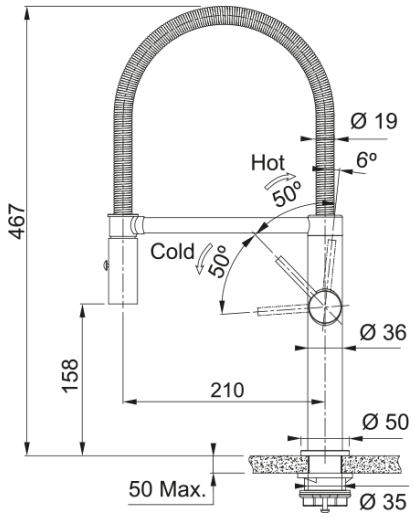

Змішувач для кухні Franke Pescara Semi Pro, нержавіюча сталь, з поворотним гнучким виливом і душем. Преміальна модель поєднує виразний дизайн, точне керування водою та високу зручність у щоденному користуванні. Ламінарний аератор формує рівний, прозорий і тихий потік води з меншим розбризкуванням. Нержавіюча сталь вирізняється високою стійкістю до корозії, довговічністю та добре поєднується з мийками й аксесуарами з нержавіючої сталі.

Інформація про продукт	
Тип виливу	Напівпрофесійна конструкція
Колір	Нержавіюча сталь
Тип матеріалу	Нержавіюча сталь 304
Матеріал витяжного шлангу	Нейлон чорний
Матеріал витяжного виливу	Нержавіюча сталь
Розміри	
Діаметр отвору для змішувача	35 мм
Розмір картриджа	25 мм
Загальна висота	467.0
Монтаж	
Тип фіксації	Гайка
Підключення шланга подачі води	3/8"
Довжина шлангів підключення	450 мм
Специфікації продукту	
Робочий тиск води	3 бар
Версія	Витяжний вилив з душем
Керування змішувачем	Важіль збоку
Кут повороту виливу	360°
Потік води /3 бар	8.1
Ідентифікатори продукту	
Бренд продукту	FRANKE
Сімейство продуктів	Mythos
Модельний ряд	Pescara 2.0
Особливості	
Еко картридж	Ні
Тип аератора	Ламінарний

Магнітний тримач	Так
Версія душу	Душ та струмінь