Lina Pull Out | 115.0626.084



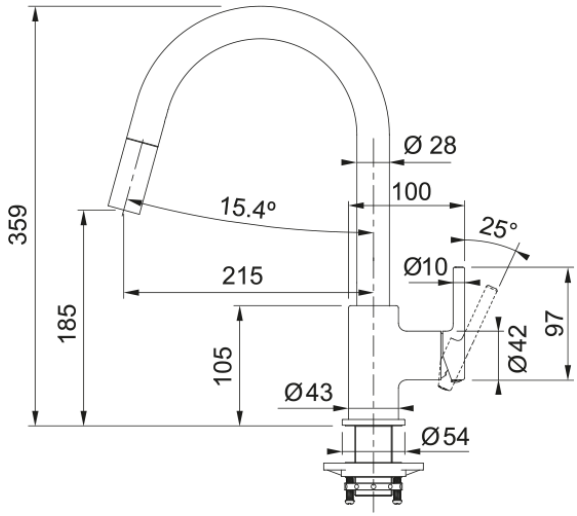

Змішувач для кухні Franke Lina Pull Out, мигдаль, з поворотним витяжним виливом. Практична модель із збалансованим дизайном створена для щоденного користування та легко поєднується з різними стилями кухні. Стандартний аерований струмінь забезпечує м’який і комфортний потік води для щоденного користування. Латунна конструкція забезпечує міцність, надійність і якісну основу для декоративних покриттів у різних стилях кухні.

Інформація про продукт	
Тип виливу	J подібний
Колір	Мигдаль
Тип матеріалу	Латунь
Матеріал витяжного шлангу	Нейлон чорний
Матеріал витяжного виливу	Пластик
Розміри	
Діаметр отвору для змішувача	35 мм
Розмір картриджа	35 мм
Загальна висота	360.0
Монтаж	
Тип фіксації	Гайка
Підключення шланга подачі води	3/8"
Довжина шлангів підключення	470 мм
Специфікації продукту	
Робочий тиск води	3 бар
Версія	Витяжний вилив
Керування змішувачем	Важіль збоку
Кут повороту виливу	360°
Потік води /3 бар	8.25
Ідентифікатори продукту	
Бренд продукту	FRANKE
Сімейство продуктів	Smart
Модельний ряд	Lina
Особливості	
Еко картридж	Hi
Тип аератора	Aerated

Версія душу	Одинарний