Icon | 115.0625.188



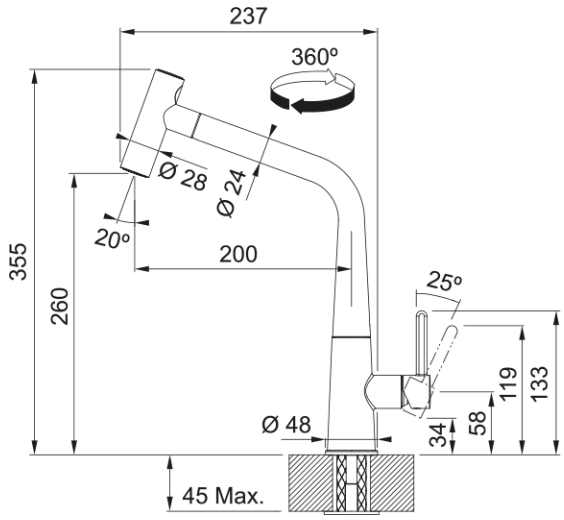

Змішувач для кухні Franke Icon Pull Out, хром, з поворотним витяжним виливом і душем. Преміальна модель поєднує виразний дизайн, точне керування водою та високу зручність у щоденному користуванні. Ламінарний аератор формує рівний, прозорий і тихий потік води з меншим розбризкуванням. Латунна конструкція забезпечує міцність, надійність і якісну основу для декоративних покриттів у різних стилях кухні.

Інформація про продукт	
Тип виливу	L подібний
Колір	Хром
Тип матеріалу	Латунь
Матеріал витяжного шлангу	Нейлон чорний
Матеріал витяжного виливу	Латунь
Розміри	
Діаметр отвору для змішувача	35 мм
Розмір картриджа	25 мм
Загальна висота	355.0
Монтаж	
Тип фіксації	Гайка
Підключення шланга подачі води	3/8"
Довжина шлангів підключення	450 мм
Специфікації продукту	
Робочий тиск води	3 бар
Версія	Витяжний вилив з душем
Керування змішувачем	Важіль збоку
Кут повороту виливу	360°
Потік води /3 бар	7.47
Ідентифікатори продукту	
Бренд продукту	FRANKE
Сімейство продуктів	Mythos
Модельний ряд	Icon
Особливості	
Еко картридж	Ні
Тип аератора	Ламінарний

Версія душу	Душ та струмінь