Orbit | 115.0623.055



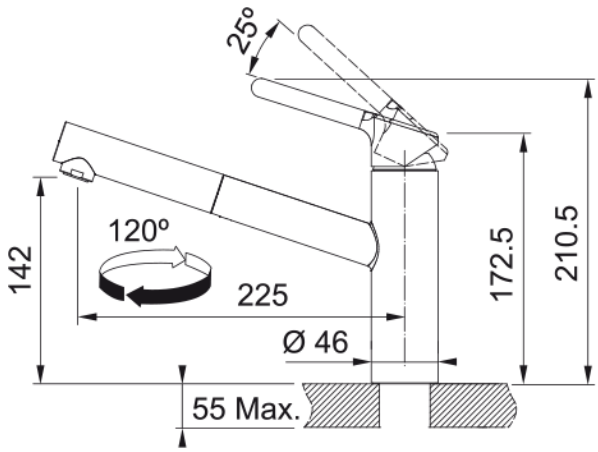

Змішувач для кухні Franke Orbit Pull Out, хром, з поворотним витяжним виливом. Модель створена для зручної щоденної роботи на кухні та добре доповнює сучасну зону мийки. Ламінарний аератор формує рівний, прозорий і тихий потік води з меншим розбризкуванням. Eco- картридж допомагає заощаджувати воду та енергію під час щоденного користування, зберігаючи комфортний потік. Латунна конструкція забезпечує міцність, надійність і якісну основу для декоративних покриттів у різних стилях кухні.

Інформація про продукт	
Тип виливу	Середній вилив
Колір	Хром
Тип матеріалу	Латунь
Матеріал витяжного шлангу	Нейлон сірий
Матеріал витяжного виливу	Пластик
Розміри	
Діаметр отвору для змішувача	35 мм
Розмір картриджа	35 мм
Загальна висота	210.5
Монтаж	
Тип фіксації	Гайка
Підключення шланга подачі води	3/8"
Довжина шлангів підключення	450 мм
Специфікації продукту	
Робочий тиск води	3 бар
Версія	Витяжний вилив
Керування змішувачем	Важіль згори
Кут повороту виливу	120°
Потік води /3 бар	9.9
Заощадження енергії	Так
Ідентифікатори продукту	
Бренд продукту	FRANKE
Сімейство продуктів	Smart
Модельний ряд	Orbit
Особливості	
Еко картридж	Так

Тип аератора	Ламінарний
Версія душу	Одинарний