Centinox Neo, поворотний невитяжний | 115.0547.854



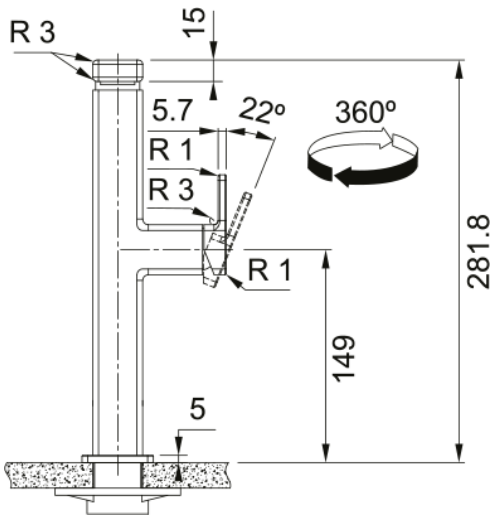

Кухонний змішувач з поворотним невитяжним виливом і бічним важелем керування. Інноваційний аератор формує кришталево-чистий, прозорий ламінарний потік води без розбризкування. Рухомий аератор дозволяє незначно відхиляти потік води. Кут повороту виливу складає, 360° тому водяний потік досягає більшої площі мийки, а також такий змішувач можна монувати в острівні кухні. Завдяки ретельно продуманій конструкції змішувача, кількість місць, де потенційно може накопичуватись забруднення, зведена до мінімуму, тому доглядати за змішувачем дуже просто. Корпус та елементи змішувача не піддаються корозії та впливу мийних засобів, тому змішувач є надзвичайно довговічним та стійким до стирання чи подряпин.

Інформація про продукт	
Тип виливу	L подібний
Колір	Нержавіюча сталь
Тип матеріалу	Нержавіюча сталь 304
Розміри	
Діаметр отвору для змішувача	35 мм
Розмір картриджа	25 мм
Загальна висота	281.8
Монтаж	
Тип фіксації	Гайка
Підключення шланга подачі води	3/8"
Довжина шлангів підключення	450 мм
Специфікації продукту	
Робочий тиск води	3 бар
Версія	Поворотний невитяжний
Керування змішувачем	Важіль збоку
Кут повороту виливу	360°
Ідентифікатори продукту	
Бренд продукту	FRANKE
Сімейство продуктів	Mythos
Модельний ряд	Centinox
Особливості	
Еко картридж	Ні
Тип аератора	Ламінарний