Pescara Semi Pro L, гнучкий вилив, душ | 115.0393.975



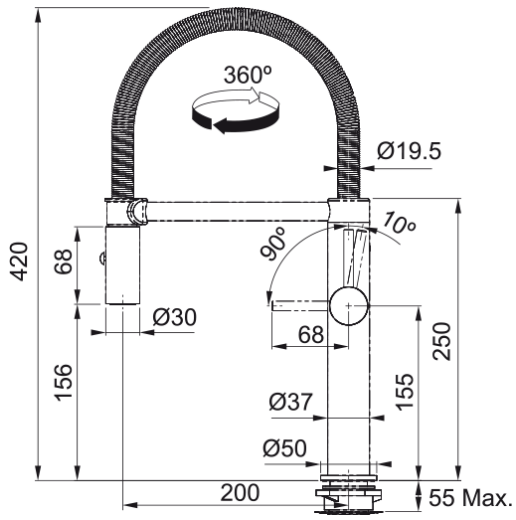

Кухонний змішувач з гнучким виливом з душем і бічним важелем керування. Гнучкий вилив дозволяє зручно мити всю поверхню мийки та наповнювати посуд, який розміщений поза її межами. Функція душу дозволяє ефективніше мити важкі забруднення, а також значно підвищує площу зволоження, що дуже зручно для ретельного миття фруктів, ягід чи листя салату. Кут повороту виливу складає, 360° тому водяний потік досягає більшої площі мийки, а також такий змішувач можна монувати в острівні кухні.

Інформація про продукт	
Тип виливу	Напівпрофесійна конструкція
Колір	Хром
Тип матеріалу	Латунь
Матеріал витяжного шлангу	Метал
Матеріал витяжного виливу	Латунь
Розміри	
Діаметр отвору для змішувача	35 мм
Розмір картриджа	28 мм
Загальна висота	420.0
Монтаж	
Тип фіксації	Гайка
Підключення шланга подачі води	3/8"
Довжина шлангів підключення	450 мм
Специфікації продукту	
Робочий тиск води	3 бар
Версія	Витяжний вилив з душем
Керування змішувачем	Важіль збоку
Кут повороту виливу	360°
Ідентифікатори продукту	
Бренд продукту	FRANKE
Сімейство продуктів	Mythos
Модельний ряд	Pescara
Особливості	
Еко картридж	Так
Тип аератора	Стандартний
Версія душу	Душ та струмінь