Tap ACTIVE PLUS nozzle side HP graphite | 115.0373.890



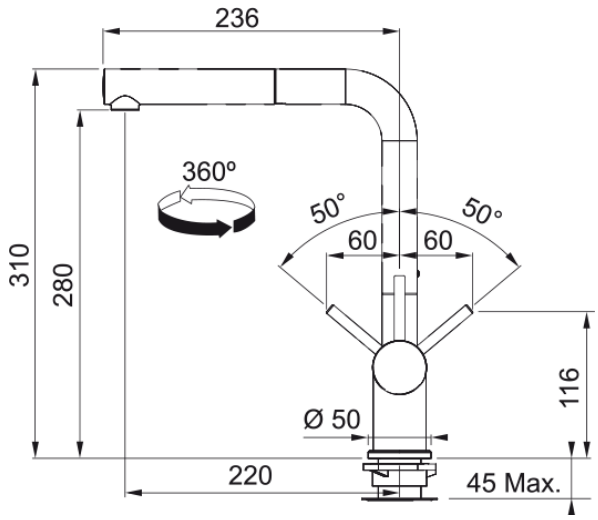

Tap ACTIVE PLUS, pull-out nozzle, side lever, high pressure, graphite

---

Інформація про продукт	
Тип виливу	L подібний
Колір	Графіт
Тип матеріалу	Латунь
Матеріал витяжного шлангу	Нейлон сірий
Матеріал витяжного виливу	Латунь
Розміри	
Діаметр отвору для змішувача	35 мм
Розмір картриджа	35 мм
Загальна висота	310.0
Монтаж	
Тип фіксації	Гайка
Підключення шланга подачі води	3/8"
Довжина шлангів підключення	450 мм
Специфікації продукту	
Робочий тиск води	3 бар
Версія	Витяжний вилив
Керування змішувачем	Важіль збоку
Кут повороту виливу	360°
Ідентифікатори продукту	
Бренд продукту	FRANKE
Сімейство продуктів	Maris
Модельний ряд	Active Plus
Особливості	
Еко картридж	Ні
Тип аератора	Стандартний
Версія душу	Одинарний