Mythos MTG 611 | 114.0765.734



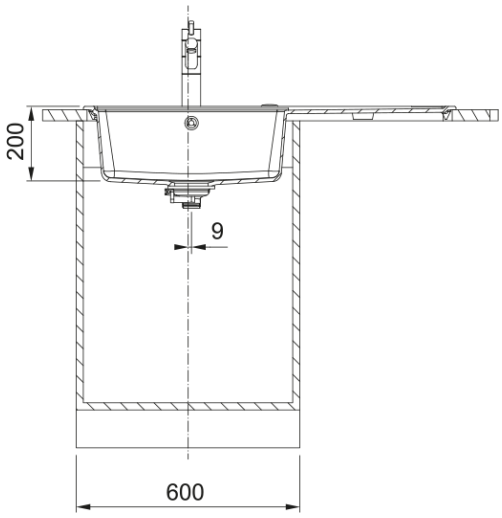

Мийка з Фраграніту Franke Mythos MTG 611 Black Edition, чорний матовий, крило праворуч, врізний монтаж. Простора мийка з великою чашею 500×390×190 мм і широким крилом для зручної організації робочої зони. У чаші комфортно мити великий посуд, каструлі та сковорідки, а крило дає багато місця для сушіння, підготовки продуктів або використання додаткових аксесуарів. Формат із крилом ліворуч дозволяє підібрати мийку під конкретне планування кухні та звичний напрям роботи. Модель розрахована на шафу від 60 см, має габарити 1000×515 мм і три підготовлені отвори Ø35 мм для зручного встановлення змішувача або аксесуарів. У комплект входять сітчастий ручний вентиль і сифон

Інформація про продукт	
Тип мийки	Мийка з крилом
Тип матеріалу	Фраграніт
Кількість чаш	1
Колір	Онікс
Тип покриття	Немає
Перелив	Так
Розміри	
Зовн. розмір: справа наліво	1000.0
Зовн. розмір: спереду назад	515.0
Розмір чаші 1: справа наліво	500.0
Розмір чаші 1: спереду назад	390.0
Чаша 1: глибина	200.0
Довж. вирізу врізний монтаж	980.0
Шир. вирізу врізний монтаж	495.0
Монтаж	
Мінімальний розмір шафки	60 см
Специфікації продукту	
Тип монтажу	Врізна
Зливний отвір	3 1/2"
Положення крила	Крило праворуч
Сумісність з Active Twist	Так
Дизайн	traditional
Ідентифікатори продукту	
Бренд продукту	FRANKE

Сімейство продуктів	Mythos
Модельний ряд	Mythos
Логотип затвердження	CE
Логотип затвердження	UKCA
Особливості	
Кількість крил	1
Можливість обертання	Ні
Місце для монтажу змішувача	Так
Зливний клапан в комплекті	Так
Тип зливного клапану	Ручний
Сифон в комплекті	Так
Кількість отворів під змішувач	3 - попередньо підфрезеровані
Отвір для дозатора мила	Попередньо підфрезеровано
Minimum worktop thickness	30 mm
Кришка вентиля	Ні