Maris MRG 610-52 TL | 114.0699.231



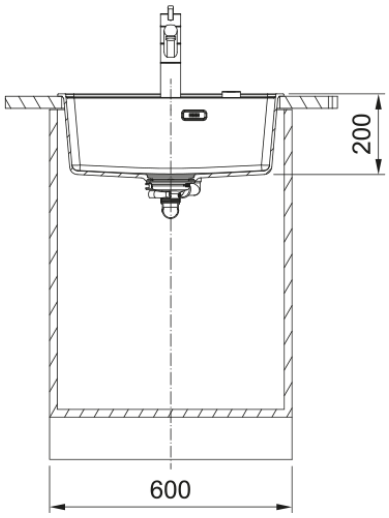

Мийка з Фраграніту Franke Maris MRG 610-52 TL Black Edition, чорний матовий, врізний монтаж. Містка врізна мийка з великою чашею 520 ×400×200 мм і гармонійною чорною зливною арматурою. У чаші багато місця для миття каструль, сковорідок, габаритного посуду та дек від духовки. Майданчик під змішувач із трьома підготовленими отворами Ø35 мм дозволяє зручно встановити змішувач, дозатор або інший аксесуар. Врізний монтаж робить модель універсальною для сучасних і класичних кухонних стільниць. Black Edition підсилює цілісний вигляд зони мийки: сітчастий ручний вентиль і декоративна накладка зливного отвору виконані в чорному кольорі. Декоративна кришка прикриває зливний клапан і робить чашу візуально охайною. Комплектація: сітчастий ручний вентиль чорного кольору, декоративна накладка зливного отвору чорного кольору, сифон і кріплення Fast Fix.

Інформація про продукт	
Тип мийки	Мийка без крила
Тип матеріалу	Фраграніт
Кількість чаш	1
Колір	Чорний матовий
Тип покриття	Немає
Перелив	Так
Розміри	
Зовн. розмір: справа наліво	560.0
Зовн. розмір: спереду назад	510.0
Розмір чаші 1: справа наліво	520.0
Розмір чаші 1: спереду назад	400.0
Чаша 1: глибина	200.0
Довж. вирізу врізний монтаж	540.0
Шир. вирізу врізний монтаж	498.0
Монтаж	
Мінімальний розмір шафки	60 см
Специфікації продукту	
Тип монтажу	Врізна
Зливний отвір	3 1/2"
Положення крила	Без крила
Чаша 1: виступ для аксесуарів	Ні
Сумісність з Active Twist	Ні
Методи кріплення	Швидкий монтаж "Fast Fix"

Дизайн	contemporary
Ідентифікатори продукту	
Бренд продукту	FRANKE
Сімейство продуктів	Maris
Модельний ряд	Maris
Логотип затвердження	CE
Логотип затвердження	UKCA
Особливості	
Кількість крил	Без крила
Можливість обертання	Hi
Місце для монтажу змішувача	Так
Зливний клапан в комплекті	Так
Тип зливного клапану	Ручний
Сифон в комплекті	Так
Кількість отворів під змішувач	3 - попередньо підфрезеровані
Отвір для дозатора мила	Попередньо підфрезеровано
Minimum worktop thickness	20 mm
Кришка вентиля	Так