RONDA ROG 611 | 114.0254.780



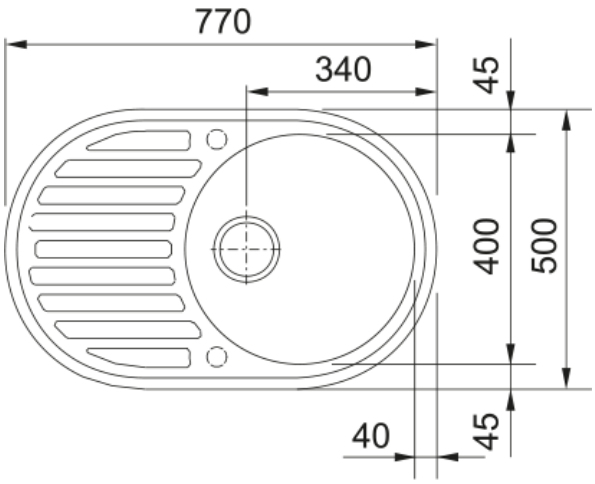

Мийка з Фраграніту Franke Ronda ROG 611, бежевий, врізний монтаж поєднує класичну круглу чашу та зручне крило для щоденної роботи на кухні. Модель має чашу Ø400×200 мм і габарити 770×500 мм, тому забезпечує комфортну мийну зону та додатковий простір для сушіння посуду або підготовки продуктів. Фраграніт Franke майже на 80% складається з кварцового піску, завдяки чому мийка вирізняється довговічністю, стійкістю до подряпин, ударів, плям і вигоряння. Матеріал теплий на дотик, має дрібнозернисту текстуру та добре підходить для інтенсивного щоденного користування. Мийка розрахована на шафу від 45 см і має 2 підготовлені отвори Ø35 мм для встановлення змішувача або аксесуара. У комплект входять сітчастий вентиль, сифон і шаблон вирізу.

Інформація про продукт	
Тип мийки	Мийка з крилом
Тип матеріалу	Фраграніт
Кількість чаш	1
Колір	Бежевий
Тип покриття	Немає
Перелив	Так
Розміри	
Зовн. розмір: справа наліво	770.0
Зовн. розмір: спереду назад	500.0
Розмір чаші 1: справа наліво	400.0
Розмір чаші 1: спереду назад	400.0
Чаша 1: глибина	205.0
Монтаж	
Мінімальний розмір шафки	50 см
Специфікації продукту	
Тип монтажу	Врізна
Зливний отвір	3 1/2"
Положення крила	Оборотна
Сумісність з Active Twist	Ні
Ідентифікатори продукту	
Бренд продукту	FRANKE
Сімейство продуктів	Немає
Модельний ряд	Ronda

Логотип затвердження	CE
Особливості	
Кількість крил	1
Можливість обертання	Так
Місце для монтажу змішувача	Так
Зливний клапан в комплекті	Так
Тип зливного клапану	Ручний
Сифон в комплекті	Так
Кількість отворів під змішувач	2 - попередньо підфрезеровані
Отвір для дозатора мила	Hi
Minimum worktop thickness	30 mm