Набір аксесуарів Andy Chef | 112.0619.946



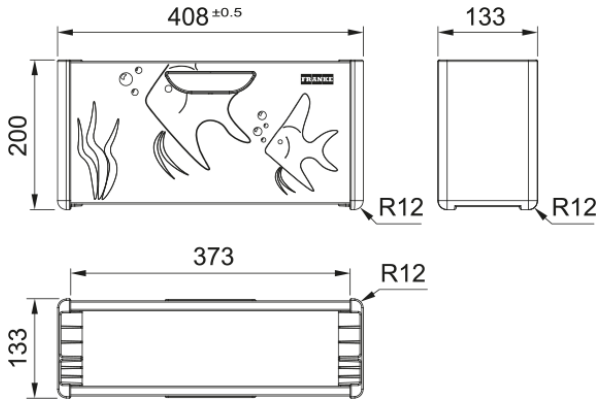

Комплект аксесуарів Andy Chef розумно та ефективно поєднується з мийкою Franke Box®, створюючи ідеально організовану робочу станцію. Інноваційний дизайнерський комплект складається з футляру, коландеру з нержавіючої сталі, обробної дерев'яної дошки та шефського ножа. З допомогою Andy Chef Ви збережете свою кухню охайною, організованою та готовою до створення кулінарних чудес вдень та вночі.

Інформація про продукт	
Тип матеріалу	Нержавіюча сталь
Колір	Нержавіюча сталь
Категорія	Ніж
Категорія	Обробна дошка
Категорія	Коландер
Ідентифікатори продукту	
Сімейство продуктів	Mythos