FSM 302 I BK | 108.0606.106

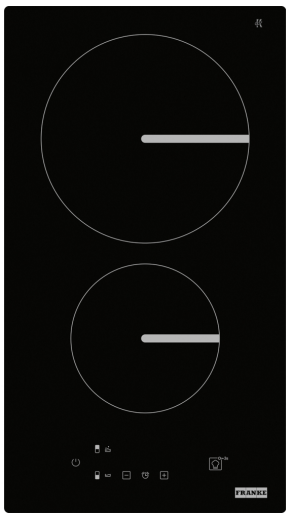

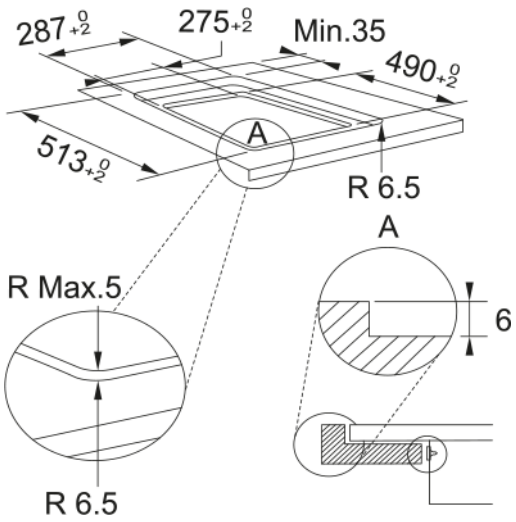

Компактна індукційна поверхня Franke FSM 302 I BK з колекції Smart має 2 зони нагріву та підходить для невеликих кухонь, студій або як додаткова зона приготування. Сенсорне керування Direct Touch з центральними кнопками +/- дозволяє швидко налаштувати потужність, а 9 рівнів нагріву з Booster допомагають прискорити приготування. Модель оснащена таймером, автоматичними програмами плавлення та кип’ятіння, блокуванням панелі керування і функцією Power Limitation для обмеження споживаної потужності до 2,5 кВт. Індукційна технологія працює з відповідним посудом і швидко реагує на його встановлення на зону нагріву.

Інформація про продукт	
Тип	Електрична
Технологія	Індукційна склокераміка
Колір	Чорний
Тип покриття	Скло
Обмеження потужності	Так
Розміри	
Комерційні розміри	30X50
Загальна ширина	284.0
Глибина вирізу	490.0
Ширина вирізу	275.0
Глибина упаковки	575.0
Ширина упаковки	350.0
Енергетичні дані	
Макс. потужність бустера (Вт)	3000.0
Загальна потужність (кВт)	3.6
Напруга	220-240 В
Частота (Гц)	50-60 Гц
Специфікації продукту	
Тип монтажу варильної поверхні	Стандартний і врівень
Кількість пальників	2
Зона bridge (міст)	Ні
Flexi зона	Ні
Блокування панелі управління	Так
Помічник кухаря	Кипіння

Помічник кухаря	Плавлення
Форма рамки	Без рамки
Розмір скла	284x510
Управління витяжкою	Ні
Довжина шнура живлення	1200.0
Керування потужністю (кВт)	2.5 - 3.6
Колір цифр	Червоний
Supply Cord	Так
Booster пер.лів. (Вт)	3000
Діаметр пер.лів. (мм)	145
Потужність пер.лів. (Вт)	1200
Ідентифікатори продукту	
Бренд продукту	FRANKE
Сімейство продуктів	Smart
Модельний ряд	SMART
Особливості	
Тип інтерфейсу користувача	Сенсорне управління
Кількість зон нагріву	2
Тип зони передня ліва	Округла
Тип зони задня ліва	Округла
Інтерфейс користувача	Direct Touch - центральний +/-
Таймер	Так
Подвійна зона	Ні
Овальна зона	Ні
Зона flexpro	Ні
Рівні потужності	9 + booster
Кількість бустерів	2