Smart FHSM 604 4G ON E | 106.0670.100



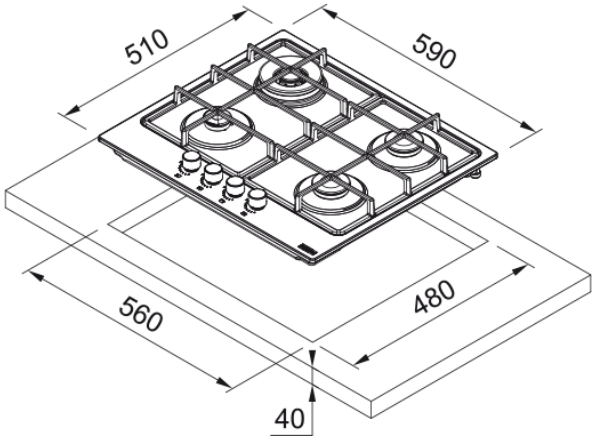

Franke FHSM 604 4G ON E, це газова поверхня Smart у кольорі онікс з емальованим покриттям і дуже низьким профілем для сучасної мінімалістичної кухні. Модель має 4 конфорки із загальною потужністю 7,5 кВт, а сталеві матові решітки додають поверхні вишуканого вигляду. Електропідпал, інтегрований у ручки, та газ-контроль допомагають зробити щоденне приготування простим і безпечним.

Інформація про продукт	
Тип	Газова
Технологія	Газ на металі
Колір	Онікс
Тип покриття	Емальований
Тип утримувачів посуду	Покриває 1 та більше пальників
Обмеження потужності	Не застосовується
Дизайн	Безрамковий
Розміри	
Комерційні розміри	60X50
Загальна ширина	590.0
Глибина вирізу	480.0
Ширина вирізу	560.0
Глибина упаковки	590.0
Ширина упаковки	700.0
Енергетичні дані	
Загальна потужність (кВт)	7.5
Напруга	230-240 В
Частота (Гц)	50-60 Гц
Специфікації продукту	
Тип монтажу варильної поверхні	Стандартний
Кількість пальників	4
Передня ліва конфорка (Вт)	1000
Передня права конфорка (Вт)	1750
Задня ліва конфорка (Вт)	3000
Задня права конфорка (Вт)	1750
Колір ручок	Нержавіюча сталь

Управління витяжкою	Ні
Матеріал утримувачів посуду	Емальована сталь
Supply Cord	Так
Адаптер BOK	Ні
Ідентифікатори продукту	
Бренд продукту	FRANKE
Сімейство продуктів	Smart
Модельний ряд	SMART
Особливості	
Тип інтерфейсу користувача	Ручки
Кількість ручок	4.0
Кількість утримувачів посуду	2
Тип конфорки передня ліва	Допоміжний
Тип конфорки задня ліва	Швидкий
Тип конфорки задня права	Напівшвидкий
Тип конфорки передня права	Напівшвидкий
Інтерфейс користувача	Ручки
Таймер	Ні