Logica Line LLX 620-79 | 101.0381.838



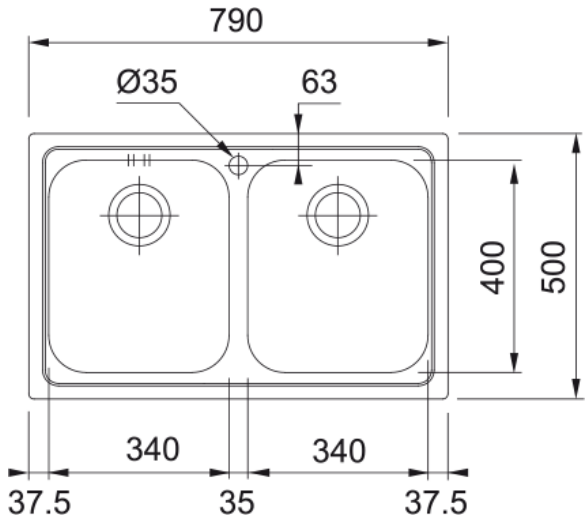

Мийка з нержавіючої сталі Franke Logica Line LLX 620-79, полірована нержавіюча сталь, створена для практичної кухні, де важливо мати дві повноцінні чаші без зайвих деталей. Це бюджетна, але довговічна лінійка Franke з лаконічним дизайном і зварною конструкцією, яка дозволяє збільшити глибину чаш та зробити щоденне користування комфортнішим. Модель має дві чаші 340×400×180 мм та один готовий отвір Ø35 мм для встановлення змішувача. Така конфігурація зручна для паралельних задач: миття посуду, ополіскування продуктів або розділення чистої й брудної зони. Мийка виготовлена з харчової нержавіючої сталі AISI 304, яка добре протистоїть корозії, дії побутової хімії, високим температурам і щоденним кухонним навантаженням. Врізний монтаж робить встановлення простим і звичним. У комплект входять сітчастий вентиль 3 ½", сифон, стрічка-герметик і кріпильні елементи. Модель має фіксовану конструкцію, тому перед купівлею варто перевірити габарити та розташування чаш відносно кухонної тумби.

Інформація про продукт	
Тип мийки	Мийка без крила
Тип матеріалу	Нержавіюча сталь
Кількість чаш	2
Колір	Сталь
Тип покриття	X брашування
Перелив	Так
Розміри	
Зовн. розмір: справа наліво	790.0
Зовн. розмір: спереду назад	500.0
Розмір чаші 1: справа наліво	340.0
Розмір чаші 1: спереду назад	400.0
Чаша 1: глибина	180.0
Розмір чаші 2: справа наліво	340.0
Розмір чаші 2: спереду назад	400.0
Чаша 2: глибина	180.0
Довж. вирізу врізний монтаж	770.0
Шир. вирізу врізний монтаж	480.0
Монтаж	
Мінімальний розмір шафки	80 см
Специфікації продукту	
Тип монтажу	Врізна
Зливний отвір	3 1/2"

Положення крила	Без крила
Ідентифікатори продукту	
Бренд продукту	FRANKE
Сімейство продуктів	Smart
Модельний ряд	Logica Line
Логотип затвердження	CE
Особливості	
Кількість крил	Без крила
Можливість обертання	Ні
Місце для монтажу змішувача	Так
Зливний клапан в комплекті	Так
Тип зливного клапану	Ручний
Сифон в комплекті	Так
Кількість отворів під змішувач	1
Отвір для дозатора мила	Ні
Minimum worktop thickness	30 mm