Maris Slim Clear Water | 120.0736.601



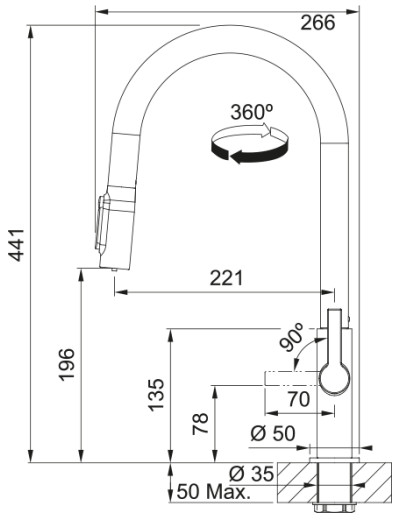

Tek kumandalı, gold, 4000 lt. kapasiteli filtreli armatür

Ürün Bilgisi	
Spiral versiyon	J - kuğu
Renk	Altın
Malzeme tipi	Pirinç
Esnek bağlantı malzemesi	Esnek siyah
Duşlama malzemesi	Pirinç
Boyutlar	
Armatür deliği çapı	35mm
Kartuş çapı	25 mm
Toplam yükseklik	441.0
Kurulum	
Montaj Tipi	Gövde
Esnek tesisat bağlantı borusu	3/8"
Spiral Uzunluğu	470 mm
Ürün Özellikleri	
Su basınç seviyesi	Yüksek basınç
Spiral	Duşlamalı
Dokunma işlemi	Yan kol
Hareket	360°
3 bar'da filtreli su akış hız	2.8
3 bar'da karışık su akış hızı	4.8
Energy saving	Hayır
Ürün Tanımlama	
Marka	Franke
Ürün ailesi	Maris
Model aralığı	Maris Slim
Özellikler	
Eko su tasarrufu	Evet

Perlator tipi	Aerated
Çok fonksiyonlu sistem türü	Su filtrasyonu