FCO 86 H ON | 116.0737.942



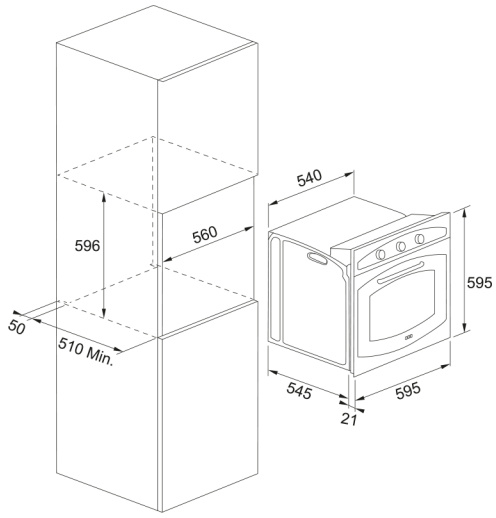

Classicline, 8 programlı, nero, analog saatli fırın

Ürün Bilgisi	
Fırın tipi	Elektirk
Tip	Ankastre
Renk	Nero
Boyutlar	
Genel genişlik	595.0
Toplam derinlik	545.0
Toplam yükseklik	595.0
Enerji Özellikleri	
Güç (W)	2400.0
Voltaj	220-240 V
Frekans (Hz)	50-60
Ürün Özellikleri	
Temizlik	Hidrolik
Buhar	Hayır
Enerji verimliliği sınıfı	A
Otomatik Fonksiyonlar	N/A
Düğme rengi	Altın
Kapı çerçevesi	Metal emaye
Kapı camı sayısı	2.0
Kulp rengi	Altın
Manuel fonksiyonlar	Alt Fan Destekli
Manuel fonksiyonlar	Konveksiyonlu Pişirme
Manuel fonksiyonlar	Geleneksel
Manuel fonksiyonlar	Fanlı Hava
Manuel fonksiyonlar	Izgara
Manuel fonksiyonlar	Buharlı Temizleme
Manuel fonksiyonlar	Turbo Izgara

Fonksiyon sayısı	8.0
Paket derinliği	660.0
Paket yüksekliği	670.0
Paket genişliği	660.0
Güç kablosu uzunluğu	1000.0
Düğme tipi	Gömülebilir
Ekran	Hayır
Kapı camı tipi	Düz cam
Dokunmatik ekran	Hayır
Ürün Tanımlama	
Marka	Franke
Ürün ailesi	Hiçbiri
Model aralığı	Country Flat Classic Line
Özellikler	
Kullanılabilir iç hacim litre	65.0
Kumanda paneli	Elektromekanik
Düğme sayısı	2.0
Zamanlayıcı	Programlanabilir
Zaman kontrolü türü	Analog
Kapı menteşeleri	Yavaş kapanma
Teleskopik raflar	Hayır