FMA 804 I F BK | 108.0606.112

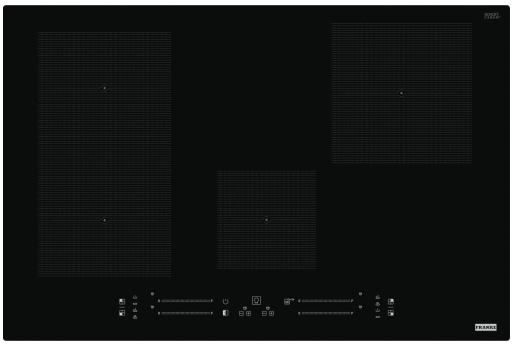

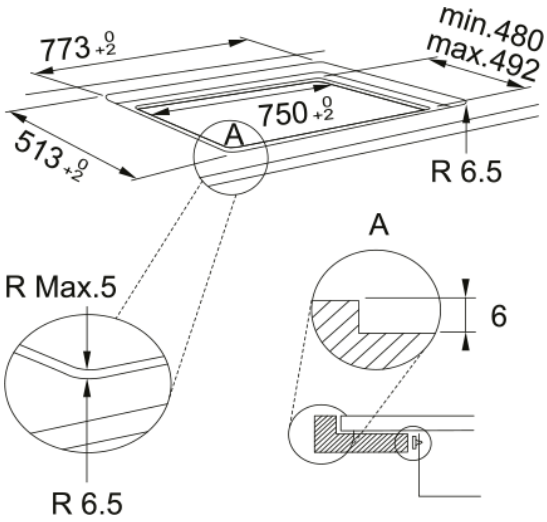

Maris, 80 cm., 4 gözlü, black glass, indüksiyonlu ocak

Ürün Bilgisi	
Tip	Elektrik
Teknoloji	İndüksiyon vitroseramik
Renk	Siyah
Yüzey	Cam
Güç sınırlaması	Evet
Boyutlar	
Ölçü	75x50
Genel genişlik	770.0
Kesim derinliği	490.0
Kesim genişliği	750.0
Paket derinliği	600.0
Paket genişliği	855.0
Enerji Özellikleri	
Max booster nominal gücü (W)	3000.0
Toplam güç (kW)	7.2
Voltaj	220-240 V
Frekans (Hz)	50-60
Ürün Özellikleri	
Ocak kurulum tipi	Standart & tezgaha sıfır
Bridge zone	Hayır
Flexi zone	Evet
Güvenli kilit	Evet
CookAssist	Kaynatma
CookAssist	Sıcak tutma
CookAssist	Eritme
CookAssist	Kısık ateşte pişirme
Çerçeve şekli	Çerçevesiz

Cam ebatı (mm)	770x510
Ocak/davlumbaz bağlantısı	Hayır
Güç kablosu uzunluğu	1200.0
Güç yönetimi (kW)	2.5 - 4.0 - 6.0 - 7.2
Rakam rengi	Kırmızı
Besleme kablosu	Evet
Ön sol bölge booster gücü (W)	2200
Ön sol bölge çapı (mm)	200/170
Ön sol bölge gücü (W)	1750
Ön sağ bölge booster gücü (W)	1600
Ön sağ bölge çapı (mm)	145
Ön sağ bölge gücü (W)	1200
Arka sol bölge booster gücü(W)	2200
Arka sol bölge çapı (mm)	200/170
Arka sol bölge gücü (W)	1750
Arka sağ bölge booster gücü(W)	3000
Arka sağ bölge çapı (mm)	210
Arka sağ bölge gücü (W)	2100
Ürün Tanımlama	
Marka	Franke
Ürün ailesi	Maris
Model aralığı	MARIS
Özellikler	
Kumanda paneli	Dokunmatik kontrol
Isıtma bölgesi sayısı	4
Isıtma bölgesi tipi ön sol	Kare
Isıtma bölgesi tipi arka sol	Kare
Isıtma bölgesi tipi arka sağ	Yuvarlak
Isıtma bölgesi tipi ön sağ	Yuvarlak
Kumanda paneli	Dokunmatik&slider kontrol
Slider sayısı	4
Zamanlayıcı	Evet
Çift bölge	Hayır
Oval zone	Hayır
Flexpro zone	Hayır
Güç seviyesi	18 + booster
Güçlendirici sayısı	4