FCH 755 4G TC N PW C | 106.0739.526



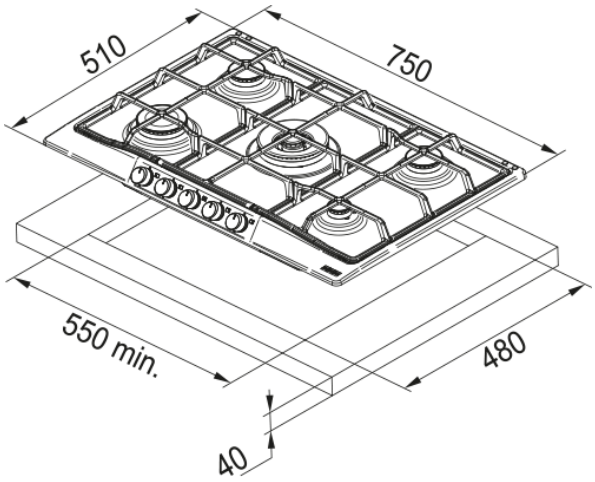

Classicline, 75 cm., 5 gözü gazlı, Krem ocak

Ürün Bilgisi	
Tip	Gaz
Teknoloji	Metal gazlı
Renk	Bianco
Yüzey	Emaye
Tava desteği türü	Çift brülör
Güç sınırlaması	N/A
Design	Çerçevesiz
Boyutlar	
Ölçü	75x50
Genel genişlik	750.0
Kesim derinliği	480.0
Kesim genişliği	550.0
Paket derinliği	590.0
Paket genişliği	870.0
Enerji Özellikleri	
Toplam güç (kW)	10.3
Voltaj	220-240 V
Frekans (Hz)	50-60
Ürün Özellikleri	
Ocak kurulum tipi	Standart
Brülör sayısı	5
Sol ön brülör gücü (W)	3000
Sağ ön brülör gücü (W)	1000
Orta orta brülör gücü	3800
Sol arka brülör gücü (W)	1750
Sağ arka brülör gücü (W)	1750
Düğme rengi	Altın

Ocak/davlumbaz bağlantısı	Hayır
Tava desteğinin malzemesi	Dökme demir
Wok ızgara adaptörü	Hayır
Ürün Tanımlama	
Marka	Franke
Ürün ailesi	Hiçbiri
Model aralığı	COUNTRY
Özellikler	
Kumanda paneli	Düğmeli
Düğme sayısı	5.0
Tava desteği sayısı	3
Brülör tipi ön sol	Hızlı
Brülör tipi arka sol	Yarı hızlı
Brülör tipi sağ arka	Yarı hızlı
Brülör tipi ön sağ	Ek
Brülör tipi orta orta	Üçlü taç
Kumanda paneli	Düğmeli
Zamanlayıcı	Hayır