FHMA 604 3G DC XS C | 106.0554.404



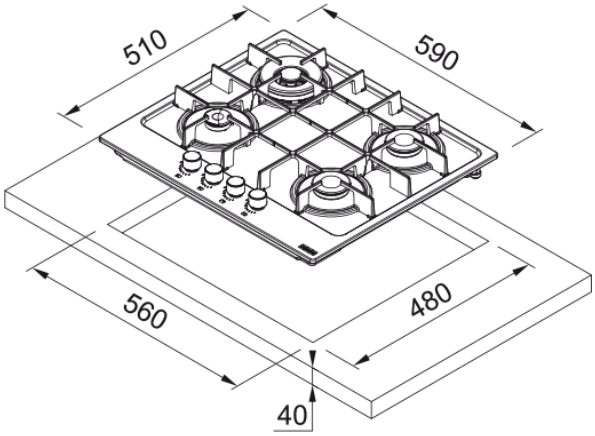

Maris, 60 cm., 4 gözü gazlı, ınox ocak

Ürün Bilgisi	
Tip	Gaz
Teknoloji	Metal gazlı
Renk	İnox
Yüzey	Paslanmaz çelik
Tava desteği türü	Çift brülör
Güç sınırlaması	N/A
Design	Çerçevesiz
Boyutlar	
Ölçü	60X50
Genel genişlik	590.0
Kesim derinliği	480.0
Kesim genişliği	560.0
Enerji Özellikleri	
Toplam güç (kW)	7.8
Voltaj	220-240 V
Frekans (Hz)	50-60
Ürün Özellikleri	
Ocak kurulum tipi	Standart
Brülör sayısı	4
Sol ön brülör gücü (W)	1000
Sağ ön brülör gücü (W)	1750
Sol arka brülör gücü (W)	3300
Sağ arka brülör gücü (W)	1750
Düğme rengi	Paslanmaz Çelik
Ocak/davlumbaz bağlantısı	Hayır
Tava desteğinin malzemesi	Dökme demir
Besleme kablosu	Evet

Wok ızgara adaptörü	Hayır
Ürün Tanımlama	
Marka	Franke
Ürün ailesi	Maris
Model aralığı	MARIS
Özellikler	
Kumanda paneli	Düğmeli
Düğme sayısı	4.0
Tava desteği sayısı	2
Brülör tipi ön sol	Ek
Brülör tipi arka sol	Çift taç
Brülör tipi sağ arka	Yarı hızlı
Brülör tipi ön sağ	Yarı hızlı
Kumanda paneli	Düğmeli
Zamanlayıcı	Hayır