FC 3055.071 ORBIT Onyx | 115.0623.057



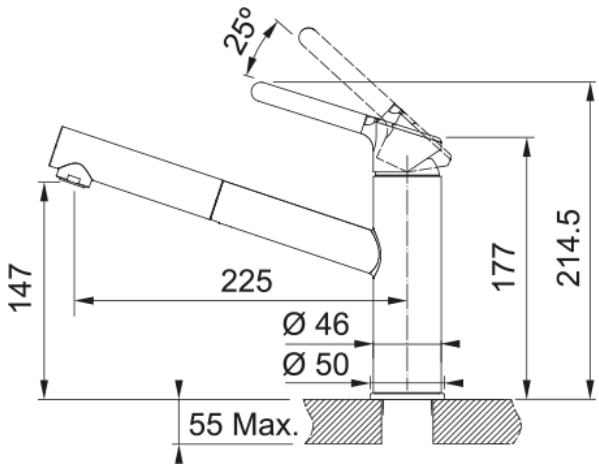

Otočná 120°. S vyťahovacou koncovkou osadenou perlátorom. Opletená sprchová hadica 150 cm. Pripojenie Hadičky 45 cm. Prietok vody 9,9 l/min. (3 bar). Technológia pre úsporu vody. Eco technológia (Úspora teplej vody).

Informácie o produkte	
Typ výtoku	Ramienko stredné
Farba	Chróm/Onyx
Materiál	Mosadz
Materiál sprchovej hadice	Nylon šedý
Materiál sprchy	Plast
Rozmery	
Priemer otvoru na batériu	35mm
Rozmer kartuše	35 mm
Výška	214.5
Inštalácia	
Typ uchytenia	Upevňovacia matica
Pripojovacie hadičky	3/8"
Dĺžka pripojovacích hadičiek	450 mm
Špecifikácia produktu	
Tlak	Vysoký tlak
Typ	Vyťahovacia koncovka
Typ ovládania batérie	Ovládacia páčka zhora
Otočná	120°
Prietok vody (3 bar)	9.9
Energy saving	Áno
Identifikácia produktu	
Produktová značka	FRANKE
Produktová rada	Smart
Modelová rada	Orbit
Vlastnosti	
Úspora vody	Ano
Typ perlátoru	Laminárny

Shower version	Jednoduchá