KÅPA 1221B-12S 60 RF SAFE | 300.0600.501



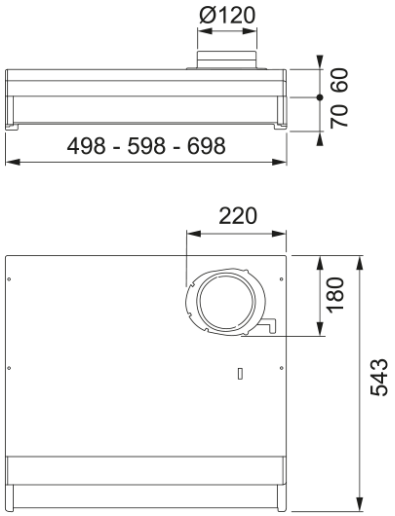

SPIRIT 1221B-12S, underbyggd kåpa med liten volymdel med potentialfri kontakt för möjlighet att skicka styrsignal till motordrivna spjäll eller aggregat , 60cm, rostfri, aluminiumfilter, elektriskt timerstyrt zinkspjäll med potentialfri kontakt, justerbart grund- och forceringsflöde, Linjär-LED 3000K, tillverkad i Sverige

---

Egenskaper	
Fläktkategori	Underbyggd
Ytfinish	Rostfritt stål
Dimensioner	
Bredd i mm	600.0
Diameter anslutning	125
Energispecifikation	
Kontakt	EU
Motorspänning	N/A
Motorgrupp	N/A
Nr. på motor	0
Installation	
Installation	Skåp
Produktspecifikation	
Sensor för luftkvalitet	Nej
Energieffekivitet	N/A
Backspjäll	Nej
Bakre utlopp	Nej
Noll dropp	Nej
UI Type	Tryckknapp
Lamp Type	LED-list
Produktidentifikation	
Märke	FRANKE
Produktkategori	Ingen
Modell	SPIRIT 1221B-12S SYSTEM
Blower tech.name	N/A
Produktfunktioner	
Antal lampor	1

Typ av belysning	Led Bar Slim 3000K
Fjärrkontroll	Nej
Vattentät	Nej
Användargränssnitt	Tryckknapp
Hastighetsnummer	N/A
Hastighetsinställning	Nej
24 tim	Nej
Fördröjning	Nej
Självstart med sensor	Nej
WI-FI	Nej
Filter typologi	Kasett
Filtertyp	Aluminium
Kolfilter	Nej