BCX 221 VÄ,MANUELL,KRANHÅL,V-LÅS | 127.0550.788

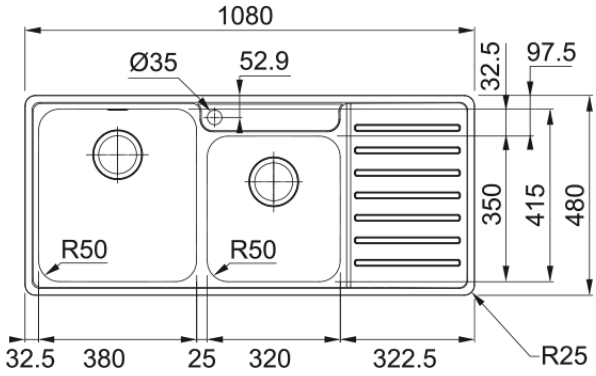

BCX 221 VÄ,MANUELL,KRANHÅL,V-LÅS

Egenskaper	
Diskbänkstyp	Diskbänk
Material	Rostfritt stål
Antal lådor	2
Färg	Stål
Ytfinish	Borstad
Dimensioner	
Yttermått: vänster till höger	1080.0
Yttermått: front till baksida	480.0
Lådmått 1: höger till vänster	380.0
Lådmått 1: front till baksida	415.0
Lådmått 1: djup	180.0
Lådmått 2: höger till vänster	320.0
Lådmått 2: front till baksida	350.0
Lådmått 2: djup	160.0
Installation	
Min. skåpsstorlek	80 cm
Produktspecifikation	
Installationstyp	Planmontage
Avloppshål	3 1/2"
Position avrinningsyta	Höger
Produktidentifikation	
Märke	FRANKE
Produktkategori	Smart
Modell	Bell
Godkännande märke	CE
Produktfunktioner	
Antal avrinningsytor	1

Vändbar	Nej
Blandarkant	ja
Ventilset inkluderat	Ja
Ventilset	Manuell
Vattenlås ingår	Ja
Antal blandarhål	1
Hål för dispenser	Nej