Soap dispenser Comfort Chrome | 119.0584.065

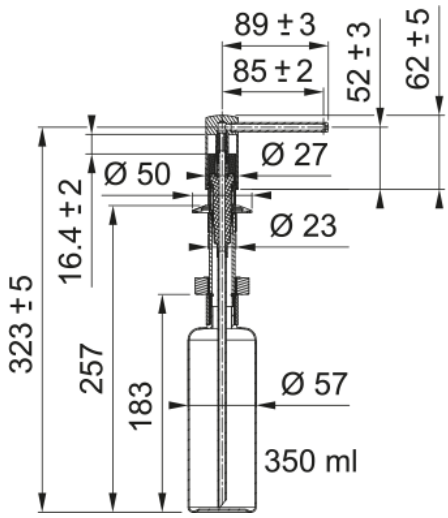

Soap dispenser Comfort Chrome

Egenskaper	
Material	Mässing
Färg	Krom
Underkategori	Dispenser
Produktidentifikation	
Produktkategori	Ingen
Modell	Comfort