ALLIANCE 764-16 60 RF | 110.0325.295



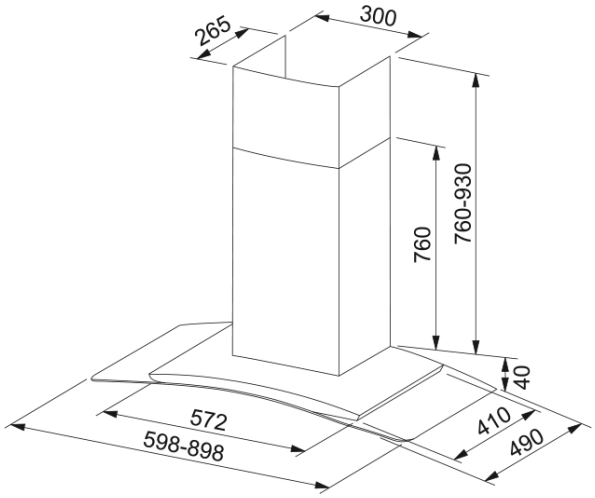

OPAL 764-16, vägghängd alliance som sammarbetar med den centrala ventilationen i fastigheten. Kan forcera ventilation i både kök och våtrum , 60cm, rostfri, metalltrådsfilter, 3 hastigheter extern/intern fläkt och ventilationsläge, Easy Clean system, Spot-LED 3000K, tillverkad i Sverige

---

Egenskaper	
Fläktkategori	T-formad
Ytfinish	Rostfritt stål
Dimensioner	
Bredd i mm	600.0
Diameter anslutning	160
Energispecifikation	
Kontakt	Utan
F. dynamisk effektivitetsklass	E
LE ljuseffektivitet	A
FED Filtereffektivitet	B
Nr. på motor	1
Installation	
Installation	Vägg
Produktspecifikation	
Energieffekivitet	C
Produktidentifikation	
Märke	FRANKE
Produktkategori	Ingen
Modell	Opal Alliance
Produktfunktioner	
Typ av belysning	LED ljus
Användargränssnitt	Runda tryckknappar
Hastighetsnummer	3
Filtertyp	Metall
Kolfilter	Ingår ej

Prestanda

Kapacitet Intensiv	0.0
Kapacitet Max	0.0
Kapacitet min	0.0
Ljudnivå Intensiv	0.0
Ljudnivå max	58.0
Ljudnivå min	34.0