FMY PRO 907 FM BK/BK MATT | 330.0682.353



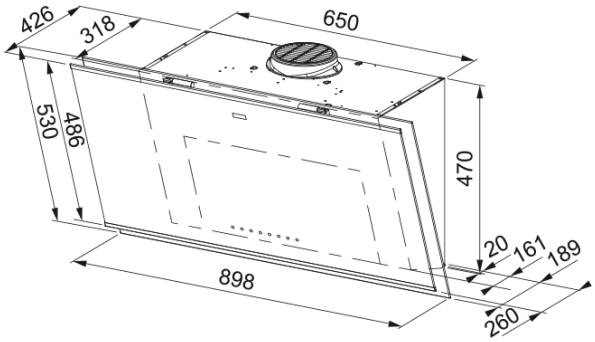

Наклонная кухонная вытяжка Franke FMY PRO 907 FM BK/BK MATT с мощной производительностью 1200 м³/час обеспечивает максимальную эффективность очистки воздуха. Сенсорное управление, 3+1 скорость работы, энергоэффективность класса A++ и таймер делают её удобной и современной. Инновационный мотор Sound Pro оптимизирует воздушный поток, снижая уровень шума и вибраций. Наклонная конструкция с LED-лентой с функцией регулировки интенсивности и теплоты освещения (1x4 Вт) обеспечивает равномерное освещение варочной панели, а элементы из черного матового металла идеально сочетаются с коллекцией Mythos. В комплекте угольный фильтр и увеличенный жироулавливающий фильтр, адаптированный к форме корпуса. Минимальная высота монтажа — 45 см, что упрощает интеграцию в любой кухонный проект. Franke FMY PRO 907 FM BK/BK MATT — стиль, мощность и инновации для вашей кухни!

Информация о продукте	
Тип вытяжки	Вертикальная
Покрытие поверхности	Чёрный матовый
Размеры	
Ширина (мм)	900.0
Диаметр выходного отверстия	150
Энергетические характеристики	
Тип штекера	EU
Годовое энергопотреблен. (aec)	28.1
Класс динамич. эффективности	A
Класс светоотдачи	A
Эффективность фильтрации жира	B
Напряжение мотора	220-240В 50-60Гц
Тип мотора	SP BRS J
Количество моторов	1
Установка	
Установка	Настенная
Технические характеристики	
Датчик качества воздуха	Нет
Класс энергоэффективности	A++
Возвратный клапан в комплекте	Нет
Низкоуглеродистая сталь	Да
Zero Drip	Нет
UI Type	Сенсорное управление

Lamp Type	Светодиодная лента с диммером
Информация о продукте	
Бренд	FRANKE
Коллекция	Mythos
Модельный ряд	MYTHOS PRO
Blower tech.name	D39
Характеристики	
Количество ламп	1
Тип освещения	Led Bar Slim TW3
Дистанционное управление	Нет
Водостойкость	Нет
Панель управления	Сенсорный емкостный
Количество скоростей	См. раздел Файл настроек
Установка скорости	3+интенсив
24Ч	Рассчитанный по времени
Отсрочка	30'
Автоматический запуск датчика	Нет
WI-FI	Нет
Тип фильтра	Кассетный
Тип фильтра	Алюминий
Угольный фильтр	Да

Производительность

Скорость	1	2	3	BOOST1	BOOST
Производительность (м³/ч)	230.0	340.0	450.0	740.0	880.0
Макс. давление (Па)	450.0	480.0	500.0	560.0	630.0
Мощность (Вт)	8.0	15.0	30.0	100.0	170.0
Уровень шума (дБ)	41.0	49.0	56.0	67.0	71.0