Набор аксессуаров Бариста FMY 14 CMD XS | 131.0691.007



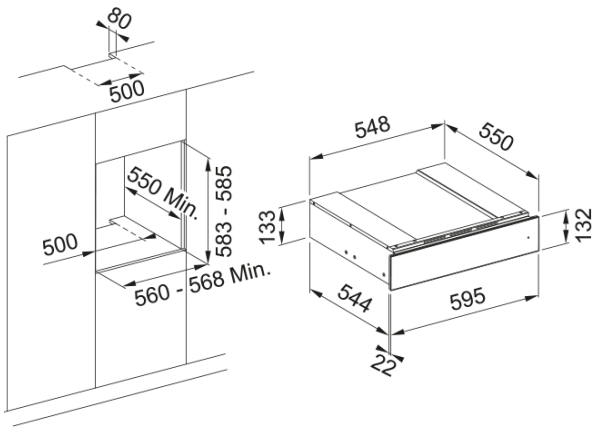

Набор аксессуаров для кофемашины Franke. Основание из дуба органично объединяет три емкости для кофе, три емкости для чая, два отсека для чайных пакетиков, чайный инфьюзер и ложку из нержавеющей стали. А для любителей креативных напитков предусмотрен набор для латте-арта.

Информация о продукте	
Цвет	Нержавеющая сталь
Тип	Наборы аксессуаров
Открытие двери	Push-push
Набор "Бариста"	Набор для латте-арта
Набор "Бариста"	Мерная ложка
Набор "Бариста"	Чайный инфьюзер
Набор "Бариста"	3 контейнера для кофе
Набор "Бариста"	3 контейнера для листового чая
Набор "Бариста"	Отделение для сахара/чая
Количество аксессуаров	6.0
Глубина упаковки	650.0
Высота упаковки	205.0
Ширина упаковки	650.0
Тип древесины	Дуб
Размеры	
Ширина	595.0
Высота	133.0
Глубина	566.0
Технические характеристики	
Модель	FMY 14 CMD XS
Информация о продукте	
Бренд	FRANKE
Коллекция	Mythos