Духовой шкаф FCL 86 H ON | 116.0737.942



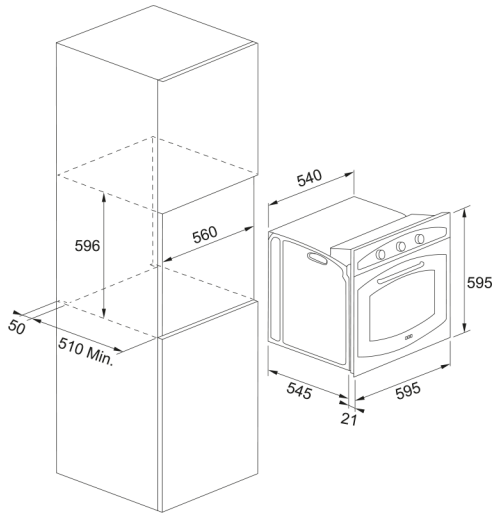

Духовой шкаф FCL 86 H ON в классическом исполнении объединяет стиль и функциональность. Объем камеры 65 литров и 8 программ позволяют легко готовить разнообразные блюда. Аналоговые часы с таймером поддерживают классическую стилистику духового шкафа и делают работу с ним интуитивно понятной. В комплекте 2 решетки, 1 противень, 1 глубокий противень

Информация о продукте	
Тип духового шкафа	Электрический
Тип	Встраиваемый
Цвет	Оникс
Размеры	
Ширина	595.0
Глубина	545.0
Высота	595.0
Энергетические характеристики	
Номинальная мощность	2400.0
Напряжение	220-240 В
Частота (Гц)	50-60 Гц
Технические характеристики	
Тип очистки	Гидролизная очистка
Пар	Нет
Класс энергоэффективности	A
Авто фукции	Не определено
Цвет кнопок	Золото
Рамка двери	Метал с эмалью
Количество стекол двери	2.0
Цвет ручек	Золотой
Ручные функции	Нижний конвектор
Ручные функции	Конвекционная выпечка
Ручные функции	Классическая выпечка
Ручные функции	Подача воздуха
Ручные функции	Гриль
Ручные функции	Паровая очистка

Ручные функции	Турбо Гриль
Количество функций	8.0
Глубина упаковки	660.0
Высота упаковки	670.0
Ширина упаковки	660.0
Длина кабеля	1000.0
Тип переключателей	Поворотные переключатели
Дисплей	Нет
Тип стекла двери	Прозрачный
Сенсорный дисплей	Нет
Информация о продукте	
Бренд	FRANKE
Коллекция	Нет
Модельный ряд	Country Flat Classic Line
Характеристики	
Полезный объем	65.0
Панель управления	Электро-механический
Количество переключателей	2.0
Таймер	Настраиваемый
Тип таймера	Аналоговый
Плавное закрытие	Бук
Телескопические направляющие	Нет