FMY 99 HS XS | 116.0613.706



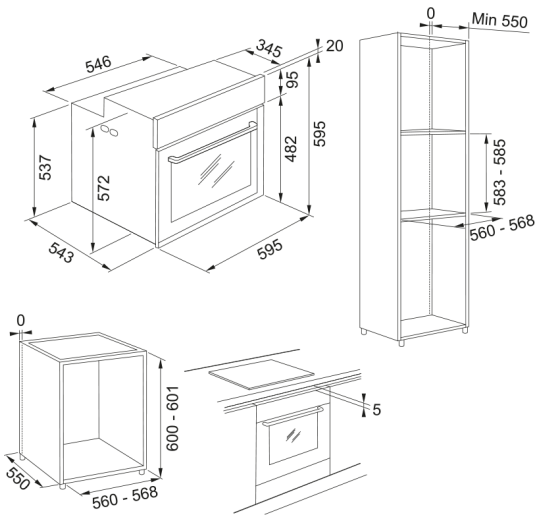

Духовой шкаф, черное стекло/нерж.сталь, объем - 73 л, количество функций - 18, 60 автоматических рецептов, функция Full steam, управление сенсорное, тип дисплея - TFT, цветной 3,5", телескопические направляющие

Информация о продукте	
Тип духового шкафа	Электрический
Тип	Встраиваемый
Цвет	Нержавеющая сталь
Размеры	
Ширина	595.0
Глубина	564.0
Высота	595.0
Энергетические характеристики	
Номинальная мощность	3650.0
Напряжение	220-230 В
Частота (Гц)	50 Гц
Технические характеристики	
Тип очистки	Гидролизная очистка
Пар	Пар
Класс энергоэффективности	A+
Вертел	Нет
Cookassist	Багет
Cookassist	Большой хлеб
Cookassist	Роллы
Cookassist	Сэндвич
Cookassist	Тесто
Cookassist	Печенье
Cookassist	Круассаны
Cookassist	Штрудель
Cookassist	Тарт
Cookassist	Бисквитный торт
Cookassist	Лазанья

Cookassist	Замороженная лазанья
Cookassist	Филе рыбы
Cookassist	Замороженное филе рыбы
Cookassist	Запеканка из мидий на гриле
Cookassist	Тигровые креветки на гриле
Cookassist	Гребешки на гриле
Cookassist	Креветки на гриле
Cookassist	Рыбное филе на пару
Cookassist	Замороженное филе на пару
Cookassist	Запеканка из гребешков на пару
Cookassist	Мидии на пару
Cookassist	Осьминог на пару
Cookassist	Тигровые креветки на пару
Cookassist	Креветки на пару
Cookassist	Кальмары на пару
Cookassist	Гамбургер
Cookassist	Бифштекс
Cookassist	Филе цыпленка
Cookassist	Жареная курица
Cookassist	Кебаб
Cookassist	Сосиски и фрикадельки
Cookassist	Запеченная свинина
Cookassist	Запеченные ребрышки
Cookassist	Куриное филе на пару
Cookassist	Филе индейки на пару
Cookassist	Замороженная пицца
Cookassist	Пицца с толстым тестом
Cookassist	Пицца с тонким тестом
Cookassist	Коричневый рис
Cookassist	Рис
Cookassist	Цельнозерновой рис
Cookassist	Ячмень
Cookassist	Просо
Cookassist	Киноа
Cookassist	Полба
Cookassist	Соленые пирожки
Cookassist	Запеканка из брокколи
Cookassist	Запеканка из цветной капусты
Cookassist	Запеканка из других овощей
Cookassist	Запеканка из перца
Cookassist	Запеканка из картофеля
Cookassist	Запеканка из томатов
Cookassist	Другие запеченные овощи
Cookassist	Запеченный картофель
Cookassist	Запеченные фаршированные овощи
Cookassist	Брокколи на пару
Cookassist	Цветная капуста на пару

Cookassist	Горошек на пару
Cookassist	Картофель на пару
Cookassist	Мелкий картофель на пару
Cookassist	Замороженный горошек на пару
Cookassist	Целые фрукты на пару
Cookassist	Фруктовый пирог
Рамка двери	Узкий нижний кант
Количество стекол двери	3.0
Цвет ручек	Нержавеющая сталь
Ручные функции	Конвекционная выпечка
Ручные функции	Удобное приготовление
Ручные функции	Классическая выпечка
Ручные функции	Разморозка
Ручные функции	ЭКО подача воздуха
Ручные функции	Быстрый подогрев
Ручные функции	Подача воздуха
Ручные функции	Подача воздуха + пар
Ручные функции	Frozen Foods
Ручные функции	Гриль
Ручные функции	Поддержание тепла
Ручные функции	Maxi Cooking
Ручные функции	Multicooking
Ручные функции	Пар
Ручные функции	Подъем теста
Ручные функции	Паровая очистка
Ручные функции	Турбо Гриль
Количество функций	16.0
Глубина упаковки	650.0
Высота упаковки	690.0
Ширина упаковки	630.0
Передняя панель	1 кант
Длина кабеля	900.0
Объем резервуара для воды (л)	1.7
Дисплей	Да
Тип стекла двери	Дымчатый серый
Материал панели	Стекло
Сенсорный дисплей	Да
Информация о продукте	
Бренд	FRANKE
Коллекция	Mythos
Модельный ряд	Mythos
Характеристики	
Полезный объем	73.0
Панель управления	Электронный
Цвет дисплея	Цветной
Таймер	Настраиваемый
Тип таймера	Электронный

Плавное закрытие	Бук
Телескопические направляющие	1 уровневые частично выдвижные
Технология Cool door	Да