Icon | 115.0625.185



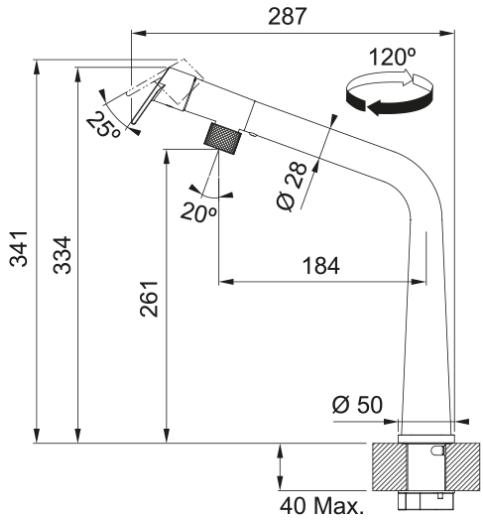

Смеситель Icon с поворотным изливом, хром

Информация о продукте	
Тип излива	L - образный излив
Цвет	Хром
Материал	Латунь
Размеры	
Диаметр отверстия	35 мм
Размер картриджа	25 мм
Высота	334.0
Установка	
Тип фиксации	Хвостовик
Соединение шланга подачи воды	3/8"
Длина шланга подачи воды	500 мм
Технические характеристики	
Давление	Высокое давление
Версия	С поворотным изливом
Управление	Верхний рычаг
Вращение смесителя	120°
Информация о продукте	
Бренд	FRANKE
Коллекция	Mythos
Модельный ряд	Icon
Характеристики	
Экономия воды	Нет
Тип аэратора	Ламинарный поток