OID 611-78 | 114.0443.359



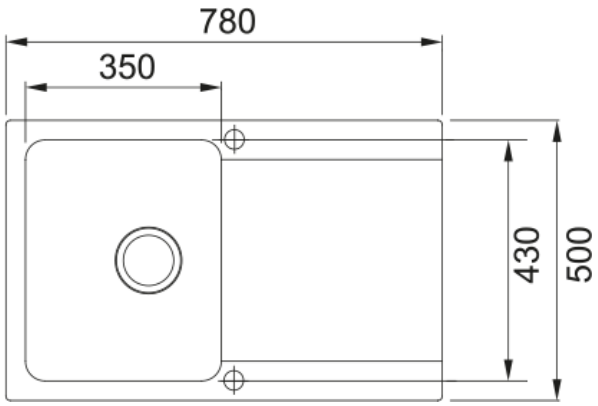

Кухонная мойка OID 611-78 изготовлена из запатентованного материала Tectonite®. Мойка монтируется на столешницу. Размер мойки - 78x50 см. Размер шкафа - 45 см. Мойка - оборачиваемая, имеет 2 отверстия под смеситель. В комплекте: стоп-вентиль, скрытый перелив, крепления для монтажа.

Информация о продукте	
Тип мойки	Мойка с крылом
Материал	Tectonite
Количество чаш	1
Цвет	Оникс
Покрытие поверхности	Нет
Перелив	Да
Размеры	
Внешний размер: длина	780.0
Внешний размер: ширина	500.0
Длина	350.0
Ширина	360.0
Глубина	180.0
Длина выреза: монтаж сверху	764.0
Ширина выреза: монтаж сверху	484.0
Установка	
Размер шкафа	45 см
Технические характеристики	
Тип установки	Вставка
Сливное отверстие	3 1/2"
Расположение крыла	Оборачиваемое крыло
Дизайн	traditional
Информация о продукте	
Бренд	FRANKE
Коллекция	Smart
Модельный ряд	Orion
Логотип	CE

Характеристики

Количество крыльев	1
Оборачиваемость	Да
Полка под смеситель	Да
Вентиль в комплекте	Да
Тип вентиля	Авто с поворотным переключ.
Сифон в комплекте	Да
Количество отверстий	2
Отверстие для дозатора	Нет
Minimum worktop thickness	20 mm