MYX 210-45 3 1/2" WWK ND OFH NTH IT | 127.0618.824

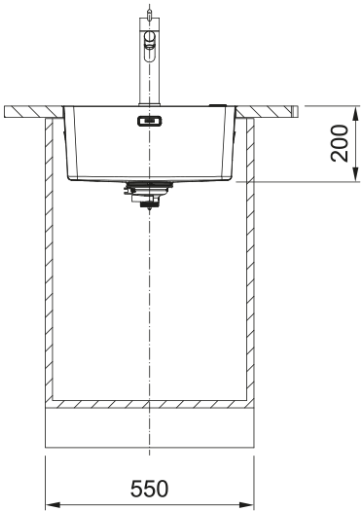

O siluetă creată pentru a surprinde și a încânta, o chiuvetă care a reușit să combine eleganță rafinată și funcționalitate foarte ridicată, câștigând atât IF Design Award 2020, cât și RedDot 2020.Noile cuve Mythos din inox sunt proiectate și fabricate cu cea mai mare precizie. Marginea unică de 6 mm integrează perfect chiuveta cu blatul de lucru.

Aspect	
Tip chiuvetă	Cuvă (fără picurător)
Tip material	Inox
Număr cuve	1
Culoare	Oțel
Finisaj	Satinat
Dimensiuni	
Lungime externă (drt-stg)	462.0
Lățime externă (față-spate)	412.0
Dimensiuni cuva 1 (drt-stg)	450.0
Dimensiuni cuva 1 (față-spate)	400.0
Adâncime cuvă	200.0
Instalare	
Dimensiune minimă cabinet	55 cm
Caracteristici produs	
Tip instalare	Filotop
Tip instalare	Semifilo
Dimensiune ventil	3 1/2"
Poziție picurător	Fără picurător
Compatibilitate Active Twist	Da
Range of worktop thickness	12 mm
Identificare produs	
Brand	FRANKE
Familie	Mythos
Model	Mythos
Logo aprobare	CE

Proprietăți

Număr picurătoare	Fără picurător
Produs reversibil	Nu
Margine baterie	Nu
Ventil inclus	Da
Tip ventil	Manual
Sifon inclus	Da
Număr orificii baterie	Fără orificiu baterie
Gaură distribuitor săpun	Nu