Kubus 2 PRO KNG PRO 120 | 125.0749.675

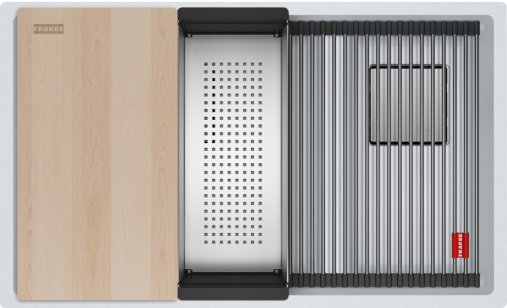

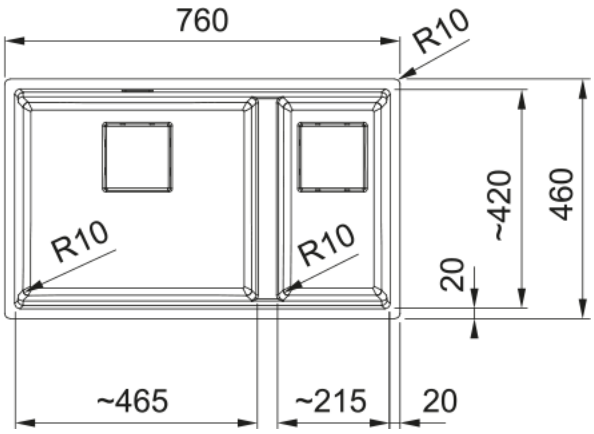

Eficientizează fluxul de lucru în bucătărie cu cuvele Kubus 2 PRO. Dotate cu margini funcționale integrate, acestea maximizează utilizabilitatea cu un concept pe 3 niveluri care înlocuiește scurgătoarele tradiționale, economisind spațiu și sporind în același timp eficiența. Aceste cuve se transformă în stații de lucru versatile, făcând prepararea alimentelor mai ușoară și mai organizată. Cuva include toate accesoriile premium de care ai nevoie pentru prepararea alimentelor, precum rollmat, tocător din lemn de arțar și tavă perforată din inox, concepute pentru a se potrivi perfect pe marginile funcționale. Aceste accesorii îți permit să toci, să clătești și să scurgi simultan, menținând blatul de lucru liber și fluxul de lucru eficient. Kubus 2 PRO oferă instalare sub blat asigurând o integrare perfectă cu o largă varietate de blaturi și stiluri de bucătărie. Create pentru cei care caută echilibrul perfect între performanță și sofisticare, aceste cuve întruchipează armonia dintre eficiență și eleganță.

Aspect	
Tip chiuvetă	Cuvă (fără picurător)
Tip material	Fragranite
Număr cuve	1,5
Culoare	Bianco
Finisaj	None
Dimensiuni	
Lungime externă (drt-stg)	760.0
Lățime externă (față-spate)	460.0
Dimensiuni cuva 1 (drt-stg)	464.0
Dimensiuni cuva 1 (față-spate)	420.0
Adâncime cuvă	200.0
Dimensiuni cuva 2 (drt-stg)	214.0
Dimensiuni cuva 2 (față-spate)	420.0
Adâncime cuvă 2	200.0
Instalare	
Dimensiune minimă cabinet	80 cm
Caracteristici produs	
Tip instalare	Sottotop
Dimensiune ventil	3 1/2"
Poziție picurător	Fără picurător
Cuvă 1: margine accesorii	Da
Cuvă 2: margine accesorii	Da
Compatibilitate Active Twist	Da

Accesorii incluse	Da
Accesorii	Tocător
Accesorii	Rollmat
Accesorii	Tavă perforată
Capac ventil	da
Range of worktop thickness	20 mm
Identificare produs	
Brand	FRANKE
Familie	Mythos
Model	Kubus 2 Pro
Logo aprobare	CE
Logo aprobare	UKCA
Proprietăți	
Număr picurătoare	Fără picurător
Produs reversibil	Nu
Margine baterie	Nu
Ventil inclus	Da
Tip ventil	Manual
Sifon inclus	Da
Număr orificii baterie	Fără orificiu baterie
Gaură distribuitor săpun	Nu