Baterie Maris Slim Clear Water Duș | 120.0730.911

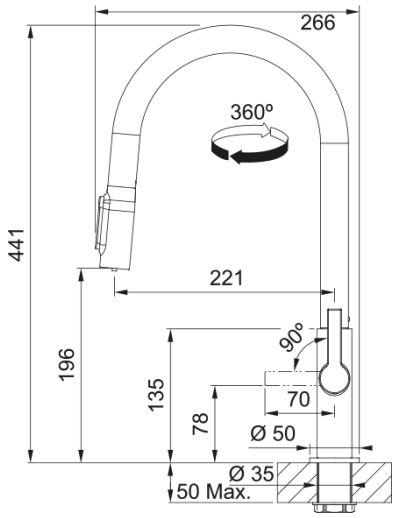

Bateria cu filtrare a apei Maris Slim Clear Water oferă un design elegant și subțire și oferă apă filtrată direct de la robinet, îmbunătățind în același timp designul bucătăriei. Această baterie cu filtrare 3 în 1 are o pârghie de apă rece și fierbinte în partea dreaptă și un buton inovator și ergonomic de apă filtrată pe pipa bateriei care reduce necesitatea de a cumpăra sticle de apă și contribuie la minimizarea deșeurilor din plastic din locuință. Este foarte ușor de utilizat datorită formei și a dușului extractibil cu rază mai mare de acțiune. Pentru a se potrivi preferințelor și stilului dvs. de design, alegeți dintre următoarea gamă de culori atractive: finisaj inox, negru mat sau auriu. Pentru a vă bucura de libertatea de a alege filtrul, kitul recomandat de filtrare Franke Clear Water M va fi oferit separat. Maris Slim Clear Water îmbunătățește experiența utilizatorului în apă și promovează obiceiuri de hidratare mai sănătoase, completând în același timp schema de design a bucătăriei.

Aspect	
Versiune fixă	Pipă tip J
Culoare	Matte black
Tip material	Alamă
Material flexibil duș	Nylon negru
Material cap duș	Alamă
Dimensiuni	
Diametru orificiu baterie	35mm
Dimensiune cartuș	25 mm
Înălțime totală	441.0
Instalare	
Tip fixare	Piuliță
Conexiune furtun alimentare	3/8"
Lungime furtun alimentare apă	470 mm
Caracteristici produs	
Presiune	Presiune înaltă
Versiune	Extractibil jet dublu
Funcționare baterie	Mâner lateral
Rotație batarie	360°
Debit apă filtrată @3 bar	2.8
Debit apă mixată @3 bar	4.8
Energy saving	Nu
Identificare produs	
Brand	FRANKE

Familie	Maris
Model	Maris Slim
Proprietăți	
Opțiune economisire apă	Da
Tip aerator	Aerated
Tip sistem multifuncțional	Filtrare apă