# Congelator Incorporabil FSDF 330 NF E | 118.0740.202



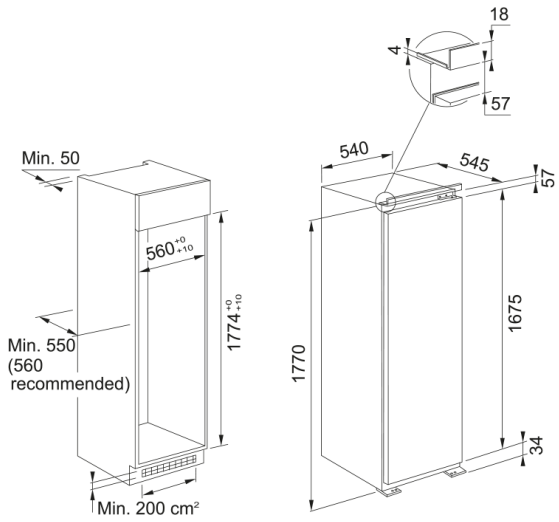


Congelator incorporabil FSDF 330 NF E cu o singură ușă, capacitate netă 209 litri, proces automat dezghețare, No Frost, alarmă ușă deschisă, alarmă întrerupere alimentare cu energie electrică, funcție congelare rapidă, control electronic, 7 sertare congelare, ușă reversibilă. Clasă energetică E.

---

| | |
|---|---|
| **Aspect** | |
| Tip instalare | Incorporabil |
| **Dimensiuni** | |
| Lățime: față-spate | 540.0 |
| Înalțime totală | 1771.0 |
| Adâncime totală | 545.0 |
| **Specificații energetice** | |
| Tensiune | 220-240 V |
| Frecvență (Hz) | 50 |
| **Caracteristici produs** | |
| Tip | Congelator incorporabil |
| Clasă de eficiență energetică | E |
| Reversibilitate ușă | Da |
| Capacitate de congelare KG/24h | 22 |
| Tavă pentru gheață | Da |
| Poziție lumină | Sus |
| Sistem No Frost | Da, No Frost |
| Număr sertare congelator | 7 |
| Adâncime ambalaj | 608.0 |
| Înălțime ambalaj | 1840.0 |
| Lățime ambalaj | 580.0 |
| Tip de lumină | LED |
| Funcții frigider | Alarmă ușă deschisă |
| Funcții frigider | Congelare rapidă |
| Funcții frigider | Setare temperatură congelator |
| Funcții frigider | Alarmă întrerupere curent |
| **Identificare produs** | |
| Brand | FRANKE |

| | |
|---|---|
| Familie | Maris |
| **Proprietăți** | |
| Dezghețare | Da |
| Capacitate netă (l) | 209 |
| Capacitate netă congelator (l) | 209 |
| Opțiune răcire rapidă | N/A |
| Opțiune înghețare rapidă | Da |
| Nivel zgomot (dBA) | 38 |
| Clasă climatică | SN,T |