Combină frig. Incorpor. FCB 320 V NE D | 118.0722.592



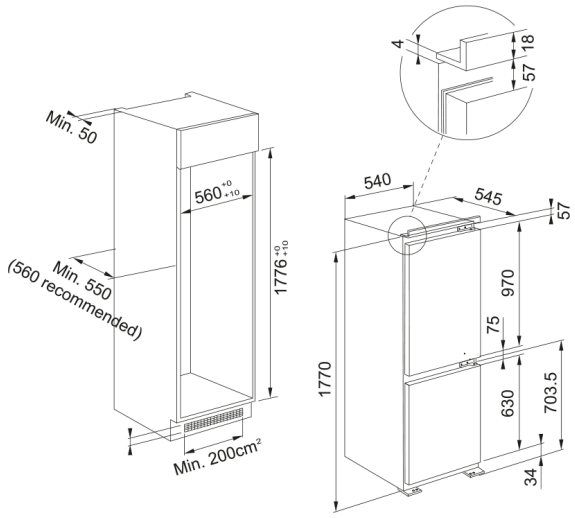

Modelul Franke FCB 320 V NE D este o opțiune excelentă pentru a optimiza spațiul din bucătărie. Cu o capacitate totală netă de 268 litri, oferă 189 litri pentru frigider și 79 litri pentru congelator. Acest model dispune de dezghețare manuală și tehnologie Easy Frost pentru întreținere ușoară. Funcționează silențios cu un nivel de zgomot de 33 dB(A). Dimensiunile sale sunt de 540 mm lățime, 1770 mm înălțime și 545 mm adâncime și aparține familiei Maris.

Aspect	
Tip instalare	Incorporabil
Culoare	Alb
Dimensiuni	
Lățime: față-spate	540.0
Înalțime totală	1770.0
Adâncime totală	545.0
Specificații energetice	
Tensiune	220-240 V
Frecvență (Hz)	50
Caracteristici produs	
Tip	Combina incorp. congelator jos
Clasă de eficiență energetică	D
Raft pentru sticle	Da
Suport sticle	Da
Zonă rece	Nu
Compartiment pentru lactate	Da
Reversibilitate ușă	Da
Tehnologie EasyFrost	Da
Suport ouă	Da
Capacitate de congelare KG/24h	9
Rafturi reglabile ușa frigider	3
Număr rafturi frigider	3
Tavă pentru gheață	Da
Poziție lumină	Lateral
Sistem No Frost	Nu
Număr sertare congelator	3

Număr sertare zone Fresh	1
Adâncime ambalaj	608.0
Înălțime ambalaj	1840.0
Lățime ambalaj	580.0
Tip de lumină	LED
Culoare suport ouă	Transparent
Model	FCB 320 V NE D
Funcții frigider	Răcire rapidă
Funcții frigider	Alarmă ușă deschisă - frigider
Funcții frigider	Alarmă ușă deschisă - vizuală
Funcții frigider	Setare temperatură congelator
Funcții frigider	Setare temperatură frigider
Finisaj interior frigider	Alb
Identificare produs	
Brand	FRANKE
Familie	Maris
Proprietăți	
Dezghețare	Da
Capacitate netă (l)	268
Capacitate netă congelator (l)	79
Capacitate netă frigider (l)	189
Opțiune răcire rapidă	Da
Opțiune înghețare rapidă	Nu
Nivel zgomot (dBA)	33
Clasă climatică	SN,T