Tap Urban swivel U-spout side HP ON | 115.0595.081



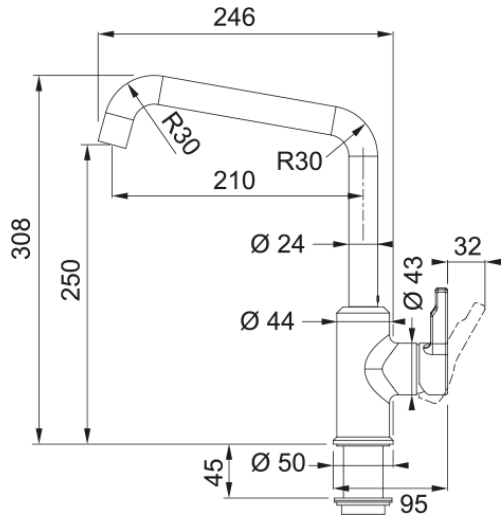

Ați văzut vreodată un cameleon adaptându-și culoarea pielii la împrejurimi? Exact asta se întâmplă atunci când adăugați o baterie Urban la o chiuvetă din Fragranite Urban. Ne asigurăm că culoarea bateriei se potrivește exact cu culoarea chiuvetei dvs. Fragranite. Bateria este disponibilă într-o gamă de 5 culori, plus Crom, adaptându-se la orice design de bucătărie pe care ți-l poți imagina.

Aspect	
Versiune fixă	Pipă tip U
Culoare	Nero
Tip material	Alamă
Dimensiuni	
Diametru orificiu baterie	35 mm
Dimensiune cartuș	35 mm
Înălțime totală	308.0
Instalare	
Tip fixare	Piuliță
Conexiune furtun alimentare	3/8"
Lungime furtun alimentare apă	450 mm
Caracteristici produs	
Presiune	Presiune înaltă
Versiune	Standard
Funcționare baterie	Mâner lateral
Rotație batarie	360°
Debit apă mixată @3 bar	14.9
Identificare produs	
Brand	FRANKE
Familie	Maris
Model	URBAN
Proprietăți	
Opțiune economisire apă	Nu
Tip aerator	Coinslot
Shower version	Simplu