Urban UBG 611-78 | 114.0687.270



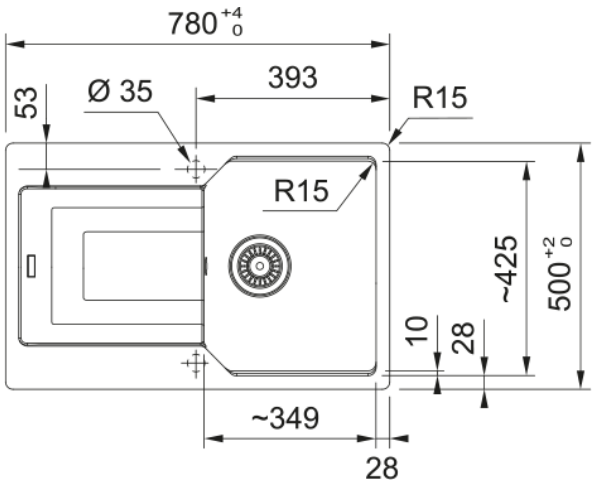

Chiuvetele Urban Fragranite sunt alegerea câștigătoare datorită versatilității mari de instalare și dimensiunilor generoase. Elegante și practice, cu forme, culori și modele care se adaptează perfect oricărei bucătării.Urban este cea mai bună alegere dacă doriți să obțineți o soluție estetică foarte elegantă pe blaturile moderne.

Aspect	
Tip chiuvetă	Chiuveta (cu picurător)
Tip material	Fragranite
Număr cuve	1
Culoare	Nero
Finisaj	None
Preaplin	Da
Dimensiuni	
Lungime externă (drt-stg)	780.0
Lățime externă (față-spate)	500.0
Dimensiuni cuva 1 (drt-stg)	349.0
Dimensiuni cuva 1 (față-spate)	425.0
Adâncime cuvă	220.0
Lungime decupaj incasso(dr-st)	760.0
Lățime decupaj incasso	480.0
Instalare	
Dimensiune minimă cabinet	45 cm
Caracteristici produs	
Tip instalare	Incasso
Dimensiune ventil	3 1/2"
Poziție picurător	Picurător reversibil
Compatibilitate Active Twist	Da
Dispozitiv instalare	Sac cleme
Design	contemporary
Identificare produs	
Brand	FRANKE
Familie	Maris
Model	Urban

Logo aprobare	CE
Logo aprobare	UKCA
Proprietăți	
Număr picurătoare	1
Produs reversibil	Da
Margine baterie	Da
Ventil inclus	Da
Tip ventil	Manual
Sifon inclus	Da
Număr orificii baterie	2 - pre-găurite
Gaură distribuitor săpun	Nu
Range of worktop thickness	30 mm
Capac ventil	nu