Urban UBG 610-72 | 114.0686.801



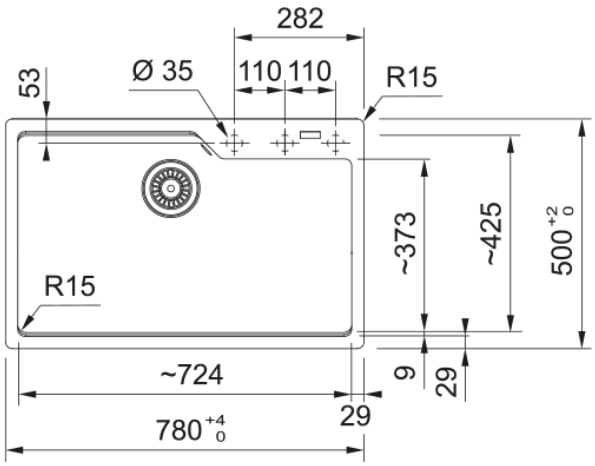

Cuvele Urban Fragranite sunt alegerea câștigătoare datorită versatilității mari de instalare și dimensiunilor generoase. Elegante și practice, cu forme, culori și modele care se adaptează perfect oricărei bucătării. Urban este cea mai bună alegere dacă doriți să obțineți o soluție estetică foarte elegantă pe blaturile moderne. Cea mai mare adancime a cuvei, 230mm, permite spalarea tavilor de cuptor si a oricarui recipient utilizat la gatit.

Aspect	
Tip chiuvetă	Cuvă (fără picurător)
Tip material	Fragranite
Număr cuve	1
Culoare	Nero
Finisaj	None
Preaplin	Da
Dimensiuni	
Lungime externă (drt-stg)	780.0
Lățime externă (față-spate)	500.0
Dimensiuni cuva 1 (drt-stg)	724.0
Dimensiuni cuva 1 (față-spate)	425.0
Adâncime cuvă	230.0
Lungime decupaj incasso(dr-st)	760.0
Lățime decupaj incasso	480.0
Instalare	
Dimensiune minimă cabinet	80 cm
Caracteristici produs	
Tip instalare	Incasso
Dimensiune ventil	3 1/2"
Poziție picurător	Fără picurător
Compatibilitate Active Twist	Da
Dispozitiv instalare	Sac cleme
Design	contemporary
Identificare produs	
Brand	FRANKE
Familie	Maris

Model	Urban
Logo aprobare	CE
Logo aprobare	UKCA
Proprietăți	
Număr picurătoare	Fără picurător
Produs reversibil	Nu
Margine baterie	Da
Ventil inclus	Da
Tip ventil	Manual
Sifon inclus	Da
Număr orificii baterie	3 - pre-găurite
Gaură distribuitor săpun	Nu
Range of worktop thickness	30 mm
Capac ventil	nu