LLX 651 3 1/2" WWK LHD FRL TH WOF | 101.0150.832



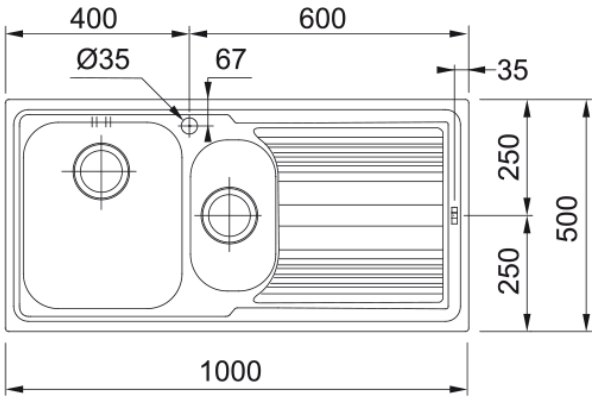

Logica Line este disponibila intr-o variata gama constructiva, pentru a alege varianta potrivita in functie de spatiul din bucatarie. Adancimea cuvei de 195mm permite spalarea unor vase inalte iar accesoriile optionale fac din timpul petrecut in bucatarie unul extrem de placut.

Aspect	
Tip chiuvetă	Chiuveta (cu picurător)
Tip material	Inox
Număr cuve	1,5
Culoare	Oțel
Finisaj	Satinat
Preaplin	Da
Dimensiuni	
Lungime externă (drt-stg)	1000.0
Lățime externă (față-spate)	500.0
Dimensiuni cuva 1 (drt-stg)	340.0
Dimensiuni cuva 1 (față-spate)	400.0
Adâncime cuvă	180.0
Dimensiuni cuva 2 (drt-stg)	165.0
Dimensiuni cuva 2 (față-spate)	306.5
Adâncime cuvă 2	130.0
Lungime decupaj incasso(dr-st)	980.0
Lățime decupaj incasso	480.0
Instalare	
Dimensiune minimă cabinet	60 cm
Caracteristici produs	
Tip instalare	Incasso
Dimensiune ventil	3 1/2"
Poziție picurător	Picurător lateral stânga
Identificare produs	
Brand	FRANKE
Familie	Smart
Model	Logica Line

Logo aprobare	CE
Proprietăți	
Număr picurătoare	1
Produs reversibil	Nu
Margine baterie	Da
Ventil inclus	Da
Tip ventil	Manual
Sifon inclus	Nu
Număr orificii baterie	1
Gaură distribuitor săpun	Nu
Range of worktop thickness	30 mm