# LLL 651 3 1/2" WWK RHD FRL TH WOF BOX | 101.0086.252



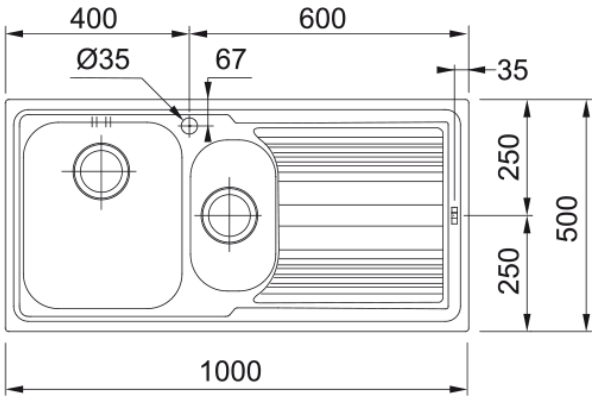


Logica Line este disponibila intr-o variata gama constructiva, pentru a alege varianta potrivita in functie de spatiul din bucatarie. Adancimea cuvei de 195mm permite spalarea unor vase inalte iar accesoriile optionale fac din timpul petrecut in bucatarie unul extrem de placut. Finisajul Dekor asigura o suprafata rezistenta la zgarieturi si de pe care calcarul se indeparteaza foarte usor.

---

| | |
|---|---|
| **Aspect** | |
| Tip chiuvetă | Chiuveta (cu picurător) |
| Tip material | Inox |
| Număr cuve | 1,5 |
| Culoare | Oțel |
| Finisaj | Dekor |
| Preaplin | Da |
| **Dimensiuni** | |
| Lungime externă (drt-stg) | 1000.0 |
| Lățime externă (față-spate) | 500.0 |
| Dimensiuni cuva 1 (drt-stg) | 340.0 |
| Dimensiuni cuva 1 (față-spate) | 400.0 |
| Adâncime cuvă | 180.0 |
| Dimensiuni cuva 2 (drt-stg) | 165.0 |
| Dimensiuni cuva 2 (față-spate) | 306.5 |
| Adâncime cuvă 2 | 130.0 |
| Lungime decupaj incasso(dr-st) | 980.0 |
| Lățime decupaj incasso | 480.0 |
| **Instalare** | |
| Dimensiune minimă cabinet | 60 cm |
| **Caracteristici produs** | |
| Tip instalare | Incasso |
| Dimensiune ventil | 3 1/2" |
| Poziție picurător | Picurător lateral dreapta |
| **Identificare produs** | |
| Brand | FRANKE |
| Familie | Smart |

| | |
|---|---|
| Model | Logica Line |
| Logo aprobare | CE |
| **Proprietăți** | |
| Număr picurătoare | 1 |
| Produs reversibil | Nu |
| Margine baterie | Da |
| Ventil inclus | Da |
| Tip ventil | Manual |
| Sifon inclus | Da |
| Număr orificii baterie | 1 |
| Gaură distribuitor săpun | Nu |
| Range of worktop thickness | 30 mm |