NEX 620 3 1/2" WWK ND FRL TH WOF | 101.0040.733



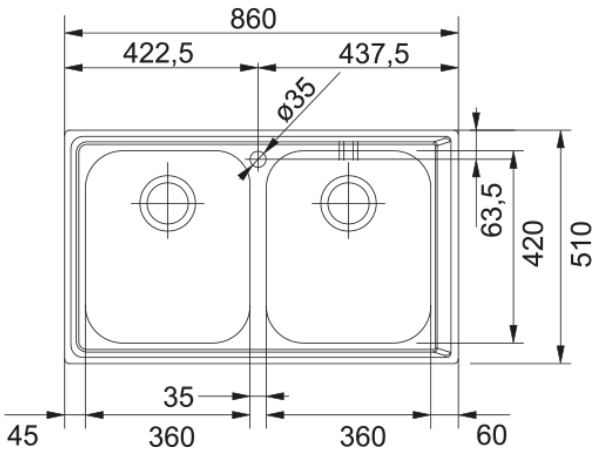

Neptune este disponibila intr-o variata gama constructiva, pentru a alege varianta potrivita in functie de spatiul din bucatarie. Adancimea cuvei de 200mm permite spalarea unor vase inalte iar accesoriile optionale fac din timpul petrecut in bucatarie unul extrem de placut. Garnitura fixata din fabrica permite instalarea usoara si etaseaza perfect chiuveta pe blatul de lucru.

Aspect	
Tip chiuvetă	Cuvă (fără picurător)
Tip material	Inox
Număr cuve	2
Culoare	Oțel
Finisaj	Satinat
Preaplin	Da
Dimensiuni	
Lungime externă (drt-stg)	860.0
Lățime externă (față-spate)	510.0
Dimensiuni cuva 1 (drt-stg)	360.0
Dimensiuni cuva 1 (față-spate)	420.0
Adâncime cuvă	190.0
Dimensiuni cuva 2 (drt-stg)	360.0
Dimensiuni cuva 2 (față-spate)	420.0
Adâncime cuvă 2	190.0
Lungime decupaj incasso(dr-st)	840.0
Lățime decupaj incasso	490.0
Instalare	
Dimensiune minimă cabinet	80 cm
Caracteristici produs	
Tip instalare	Incasso
Dimensiune ventil	3 1/2"
Poziție picurător	Fără picurător
Compatibilitate Active Twist	Da
Identificare produs	
Brand	FRANKE

Familie	Maris
Model	Neptune
Logo aprobare	CE
Proprietăți	
Număr picurătoare	Fără picurător
Produs reversibil	Nu
Margine baterie	Da
Ventil inclus	Da
Tip ventil	Manual
Sifon inclus	Da
Număr orificii baterie	1
Gaură distribuitor săpun	Nu
Range of worktop thickness	30 mm
Capac ventil	nu