Chaminé FSMD 508 Cinza | 335.0530.199



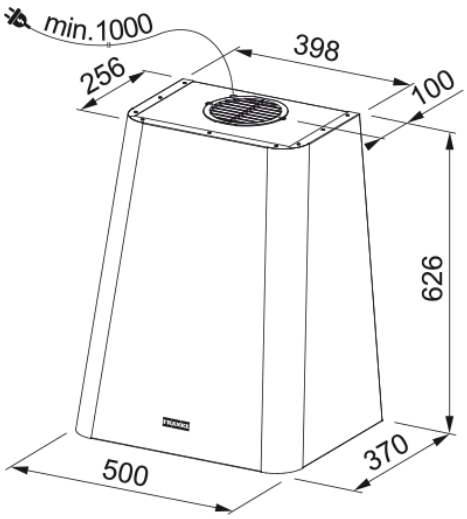

Chaminé Smart Deco FSMD 508 Cinza

Aspecto	
Categoria de chaminés	Design
Acabamento	Cinza soft
Dimensões	
Largura em mm	500.0
Diâmetro da saida de ar	150
Especificações Energia	
Tipo de ligação	EU
Consumo anual de energia CAE	48.2
F. classe eficiência dinâmica	A
Eficiência da iluminação	A
Eficiência filtros de gorduras	D
Voltagem do motor	220–240 V 50–60 Hz
Motor Gr comm.nome	SP 600 A+
Nº. de motores	1
Instalação	
Tipo de instalação	Parede
Características do Produto	
Sensor de qualidade do ar	Não
Classe energética	A
Válvula sem retorno	Não
Saida traseira	Não
Zero pingos	Não
UI Tipo	Rotativo
Tipo de lâmpada	Barra LED
Identificação do Produto	
Marca de produto	FRANKE
Familia de produto	Smart

Gama	SMART DECO
Blower tech.name	D39

Propriedades

Número de lâmpadas	1
Tipo de luz	Barra LED Slim 3000K
Controlo remoto	Não
Á prova de água	Não
Tipo de interface	Push&Pull Rotative
Nº. de velocidades	3
Configuração de velocidades	Não
24H	Não
Atraso	Não
Sensor de auto inicio	Não
WI-FI	Não
Tipologia de filtro	Cassete
Tipo de filtro	Aluminio
Filtro de carvão	Sim

Prestações

Velocidade	1	2	3
Capacidade de extração (m³/h)	270.0	370.0	630.0
Pressão Max. (Pa)	410.0	490.0	560.0
Potência (Watt)	150.0	200.0	250.0
Nivel de ruido db(A)	47.0	54.0	65.0