Mist. Maris Slim J Clear duche DecorStel | 120.0736.604



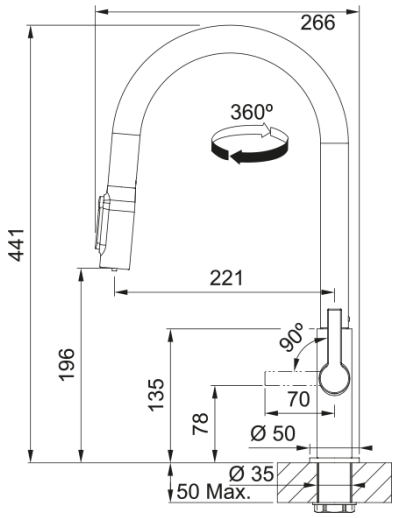

Mist. Maris Slim L Clear,três vias, agua filtrada, duche, Decor Steel

---

Aspecto	
Versão de bica	J - bica
Cor	Decor Steel
Material	Latão
Material da bicha flexível	Nylon preto
Material do chuveiro	Latão
Dimensões	
Diâmetro do furo p/misturadora	35mm
Dimensão do cartucho	25 mm
Altura geral	441.0
Instalação	
Tipo de fixação	Rebite
Conexão de bicha flexível	3/8"
Medida da bicha flexivel	470 mm
Características do Produto	
Pressão	Alta pressão
Versão	Spray
Tipo de misturadora	Alavanca lateral
Rotação da misturadora	360°
Caudal água filtrada (3 bar)	2.8
Caudal de água mista (3 bar)	4.8
Energy saving	Não
Identificação do Produto	
Marca de produto	FRANKE
Familia de produto	Maris
Gama	Maris Slim
Propriedades	
Poupança de água ECO	Sim

Tipo de aspersor	Aerated
Tipo de sistema multifuncional	Filtragem de água